武漢日報

The WuHangJihPao

第一八六八號

今日三大張售洋四分

地址 漢口江漢路　電話 二一一五一　電報掛號

定報價目

平漢鐵路管理局招標承辦本路遷移東堂店車站工程廣告

本局現因遷移東堂店車站建築各項工程擬招商承辦凡具有相當經驗及殷實資本並願承包者可向漢口特三區鹽業銀行三樓本局工務處領取圖樣規則標單等件隨繳圖樣費洋二元無論得標與否概不退還於十二月三十日以前將標單封固在封上標明工程名稱寄漢口法租界領事街本局局長親收隨繳押標金一百元同日下午三時在本局四樓客廳當衆開標特此廣告

中國國民黨漢口特別市黨務整理委員會通告

央字第320號

案奉中央組織委員會治字第六二八○號通告內開查各地黨員及預備黨員多有領持黨證而未參加區分部工作者影響於黨之基礎甚鉅茲限定在本年十二月三十一日以前凡此項未參加區分部工作之黨員及預備黨員應即向所在地黨部報到候分配工作其有未備移轉證明書不能依法辦理者在限期內可申敘理由通融辦理倘仍有逾限不報者自二十四年一月起一經查出卽予取消黨籍希卽依照此旨在該地各報登載一月公告週知幷飭所屬一體遵照辦理為要等因奉此除飭各區黨部轉飭所屬一體遵照辦理外特此通告

中華民國二十三年十二月十三日　常務委員　單成儀　吳紹澍　楊興勤

上海各藝術學校畢業生旅鄂學會啓事

逕啓者本會業經呈奉湖北省黨部令准在案茲定於國歷十二月十六日上午九時開成立大會凡我同學務請於是日以前惠臨武昌黃土坡三十三號本會籌備處登記為盼此啓

漢口市業主集會辦事處通告

案奉市政府訓令以前奉省政府訓令准財政部咨復所有本市十八年呈驗白契准於咨令後一個月起再實行罰則一案茲定本年十一月十五日起至十二月十五日止一個月內為限期內所有本市持有十八年呈驗白契以前未聲請發照之各業主除應照案補繳契稅外在此一個月限期內聲請發照均得免罰逾限仍照章執行等因奉此相應錄令轉知本市各區業主請煩遵照辦理為荷特此通告

漢口市民衆常識指導會通告

本會於十月九日成立其職務為指導解答市民對於黨義政治軍事經濟法律工商農業地理歷史交通社會衛生家政天文生物理化學等一切常識問題之詢問市民對於上列諸事如有疑問可用書面投寄本會或親自來會詢問本會無不予以解答特此通告

會址崇善路市黨部內　電話二四八○一號　詢問時間下午二時至五時

便宜的皮貨

本人新自口外歸來為友人攜帶大宗皮衣如各種狐腿皮袍及獾皮大褂等物俱全定價特廉急欲出售望各界諸君勿失此良機存貨無多購買從速如有欲買者請駕至江漢路福昌旅館與王永鑫面洽可也歡迎參觀比較

承買聯通拖輪重要聲明

啓者聯通輪船局原有聯通拖輪一艘茲經該全體股東請憑中證出賣與敝公司管業嗣後該聯通拖輪如有重複典押情事概不與敝公司相涉特此重要聲明

大盛商輪公司啓

義生商店

冬季大減價

照碼九折　二十一天

于國歷十一月十七日起

另設廉價部　好貨賤賣　實武漢未有之特別犧牲

地址　漢口江漢路中市

電話　二四六○九號

律師張謨受任漢口清真前寺保產董事會整理委員會常年法律顧問通告

本律師茲受任漢口清真前寺保產董事會整理委員會之聘為常年法律顧問嗣後關於該會一切法益倘有非法侵害時本律師當有依法保障之責特此通告

事務所漢口特三區同豐里十三號　電話二二九六二號

介紹國醫喻慎勤

醫理精通家學淵源專治內科各症門診午前八時至十二時逾時出診急症隨請隨到診金門診一元出診四元平民減半赤貧送診

診所民生路（公安局對門）同安里卅一號

介紹人　吳紹澍　單成儀　胡伯玄　廣南聲　烏克信　李堯卿　王亞明　車叔雲　同啓

謝火

昨晚（十九日）八時特一區五福路英美烟廠工人廚房內突然不戒於火一時火燄冒穿屋頂勢將燎原敝行第六貨棧貼近該處危險萬分幸經各界救火團體迅速趕至竭力灌救始告熄滅敝棧幸未波及俠情可感用特登報鳴謝

丹商寶隆洋行啓

楚安公司清算會召集股東大會啓事

啓者本會清算已告完結經開會議決訂於十二月十六日下午一時假漢口總商會開股東大會惟公司停業已久各股東住址無從送達通知特登報聲明請各股東屆期蒞會追認一切以符法定程序是為至盼謹啓

遺失聲明

茲遺失圖章一印上面漢陽南岸嘴朱銀記隱元形式圖章一個無論中外人等拾得蓋章概作無效特此登報聲明

星期儲蓄之功效

每星期日節約少許，即可積成子女學費！

每星期日存洋	期限	可得本息洋數	足供子女學費年數
一元	一年	五四，一四	小學生一年的學費
二元	二年	二二七，五○	中學生一年的學費
三元	三年	五四三，六三	大學生一年的學費

本銀行法租界辦事處星期日上午十時至十二時照常營業

漢口中國農工銀行儲蓄部啓

行址　江漢路怡康里口　辦事處　法租界平漢南局對門

楊文岸先生追悼會籌備處啓事

[illegible]

中國國民黨武長株萍鐵路黨務特派員辦事處通告

案奉中央組織委員會通告治字第六二八七號內開查各地黨員及預備黨員多有領持黨證而未參加區分部工作者影響於本黨之基礎甚鉅茲限定在本年十二月三十一日以前凡此項未參加區分部工作之黨員及預備黨員應即向所在地黨部報到候分配工作其有未備移轉證明書不能依法辦理者在限期內可申敘理由通融辦理倘仍有逾限不報者自二十四年一月起一經查出卽予取消黨籍希卽依照此旨在該地各報登載一月，並飭所屬一體遵照辦理。為要！特此通告等因，奉此，除分令外，務即遵照辦理為要。

漢口農商銀行廣告

本行以服務社會扶助實業為宗旨經財政部特許發行鈔票計分漢口地名一元五元十元三種準備十足隨時兌現幷託下列各處為本行鈔票兌現地點

本埠代兌處　浙江實業銀行　聚興誠銀行　正泰 均泰 錢莊　利豐 永慶祥 錢莊　晉和 新德 錢莊　衍源 源裕 銀號

漢正街 漢景街 上海銀行

武昌代兌處　聚興誠銀行

美國芝加哥大學醫學博士聞亦齊

聞君畢業北平清華大學官費留學美國七年得芝加哥大學理學士暨該校醫學研究院醫學博士在校以成績俱列特等經該研究院選擢為美國全國榮譽醫學會會員復經考試選入芝加哥市著名邁克瑞斯醫院充任駐院醫師一年期滿歸國後任國民政府內政部中央醫院醫師茲值回鄉留漢應診特述聞博士之學識與經驗以為介紹

介紹人　何成濬　夏斗寅　方本仁　孔庚　徐源泉　朱懷冰　葉蓬　喻育之　郭泰禎　吳國楨　謝奮程　賀衡夫　周星棠　蘇汰餘　周蒼柏　王毅靈　汪世鋆　陳時　浦心雅　聞鈞天

下午三時至五時星期四上午赤貧送診

科目　內外科　皮膚花柳科　小兒科　婦女科

門診　上午九時至十一時下午一時至三時

診所　漢口特三區湖北街金成銀行後面金成里　電話二二九八一號

漢口四川銀耳商店廣告

燕窩潔白無毛　服用便利　兼售川產竹參　為素食者清補之妙品　冬蟲草　是患虛癆者之救星外埠函購郵局寄奉貨價不合包退包換

啓者本店自開幕以來所售銀耳參燕等品荷蒙各界賜顧均以價廉物美相讚許近日紛紛函詢或面詢貨價是否與前一律茲特鄭重聲明本店所售銀耳係由川省自己本山所產直接運漢概照山價發售故價目比衆格外公道為酬答顧客起見永遠廉價發售並不增加分毫參茸燕桂等品亦係由產地直接運漢定價克己並備揀淨

◎地址江漢路三分里對面　自動電話二一二九五號

勞動季報　第三期出版了

本期目錄摘要

論勞動與組織……譚小岑
民族制以前的社會生產力……呂振羽譯
以準備戰爭為目標的強制勞動……邱里郗路
日形杌陧之資本主義世界……小 者
擠榨殆盡的日本農村……姚開白
美國之碼頭工潮與紡織工潮……記 者
De Man Plan與比國工人銀行之崩潰……瓦爾加
芬蘭工人之最近活動……松節譯
埃及農工繼續奮鬥……松節譯
古巴之暴動與罷工……記 者
日本交通工人大罷工……記 者
西班牙工人反對地主……記 者
意大利女工的反戰運動……松節譯
最低工資與中國勞工生活水準……陳問路
苛捐雜稅之廢除運動……施 以
在旱災中……記 者
上海英美煙廠工潮之慘敗……上海通訊
全國郵務工會執監委員辭職
日本驅逐華僑
中國經濟問題資料集珍
國內勞動界大事日記……閻巍峙
蟻的勞動……陶秉珍
辛亥革命後中國工人運動的指向……譚小岑
本報第二期的一個批評
卷尾……譚小岑

主編人：譚小岑

總批發處：正中書局　南京鼓樓

武漢代售處：各大書店　雜誌推廣所

零售：每冊大洋四角　國內郵費三分　國外郵費三角

漢口新市場協利股份有限公司股東會展期通告

逕啓者本公司原訂於本年十一月二十五日假漢口總商會召集股東會議茲因手續一時趕辦不及為特展緩七日准於本年十二月二日下午一時仍假總商會舉行所有原發入場證選舉票等等一律有效特此通告敬祈公鑒

漢口新市場協利股份有限公司董事會啓

漢口　裕隆源記麵粉廠

本廠所產各牌麵粉製造優美出品精良體潔純白如蒙惠顧無任歡迎

廠址　漢口羅家墩設立門市部

電話　三一三一七號

事務所　永康里四九號　中山路

電話二三一九五號　有線電報掛號○一三八

湖北省政府公告

字第　號

案據漢口市業主集會辦事處呈稱：以據江西萬壽宮經租號持呈爲近收得各租戶抵扣租金，陸續所交之金融公債收據，計銀三百八十元，往省銀行掉換債票，據云此項收據已逾限期，不能掉換，轉請通融辦理等情；查前據漢口證券業公會呈以各證券公司收有該項逾限收據，請准予隨時掉換；當經本府指令不准在案。現在既據該處等先後呈同前情，並據各持據人紛紛請求准予轉飭掉換前來；爲維持各人權益，並救濟未掉換公債人起見，姑准通融辦理，對於上項逾限未換收據，統限於本年十一月三十日以前，掉換完竣，以資救濟。其最近所繳債款，收據給予，未經逾限者，仍照原定兩個月限期，掉換債票，如再逾限，決不補換。除分令武漢商業各團體知照，及飭湖北省銀行遵辦，並佈告週知外，特此通告。

退保聲明

先嚴晉生府君痛於本年十月廿三日棄養生前凡爲親友在中外各公司行號等作保事件自即日起概行退保除已登上海申新兩報外特此再行登報聲明

棘人史祖[illegible]泣叩

漢口市政府招考通告

本府招考衛生科員一名須在國內外醫科專門以上學校畢業而文理清通者[illegible]

漢口商業銀行

營業時間

每日上午九時起至下午四時止

例假日休業

星期日如遇比期仍照常營業

本銀行辦理各種存款抵押放款押匯貼現各埠匯兌及其他銀行一切業務如蒙惠顧無任歡迎印有各種存款章程函索即寄

總管理處　漢口分行　特三區阜昌街

電話　總機　二二二四四　營業室　二三三四四

有無線電掛號九○○○

新的消息

新月公司音樂唱片新片出征
各種音樂之佳妙有奇峯突起之精彩

姊妹花　玉連環　滿園春色
桃花江　鳳凰舞　梯雲取月
釵頭鳳　步步高　銀蟾吐彩
西江月　悲秋　玉女思春
朝天子　凱旋　清風明月

中央鐘表唱機公司
地址中山路首第一家　電話二一三四七號

患各種心臟病者台鑒

如患心臟病及哮喘症實有生命之危險

據前日各報載有上海市公安局長文鴻恩氏因患心臟病擴大及氣喘症逝世查文氏早歲歷任北伐戰役身先士卒極著勛績自充任本市公安局長以來對於改革警政莫不悉力擘劃久爲市民所愛戴不幸積勞致疾竟致不起海上全體市民聞之莫不痛惜萬分文氏自得病之後猶復力疾從公若早日對症服藥必能逐漸痊愈敝行奉勸各界如患有心臟病及哮喘症者必須趁早服藥調治庶可脫離危險所服之藥須揀選性質優良服之方能藥到病除敝行茲介紹世之患有心臟病及哮喘症者須服德國羅倫化學藥廠出品之『忽蘇爾』FELSOL此藥專治心臟病而發生之各種哮喘曾於去年在德國境內實銷一千萬盒以上足見此藥之神效而爲彼邦人士所信仰敝行鑒於此藥之功效乃特經理來華實係濟世並非貿利現將藥方公佈如下

DIGITALN. STROPHANTIN. KOFFEIN. LOBELIA等故服之立能強心，降氣，平喘，潤肺，止哮，功效神驗無能比擬故爲全球醫士所推崇凡曾服他藥而不能治愈者請服『忽蘇爾』必能霍然全愈爲予不信盍請試服之

全國各大藥房均有出售哮喘病如需除根詳細說明書函索即寄

忽蘇爾（氣喘藥）

原裝盒樣

德國愛森城羅倫化學製藥廠監製
上海華商履瀛西藥行總經理
▲上海九江路一五〇號洋房▼
漢口分銷處　江漢路華美西藥房

證明書

本外埠病家因服忽蘇爾而見效來信證明並道謝之函件多至千餘封因廣告地位關係祇列舉二函如下

（一）商界領袖及上海三北輪船公司主人虞洽卿先生之公子順懋先生夫人亦因患心臟病及哮喘症服「忽蘇爾」即愈乃來函道謝

（二）貴州永從縣教育局郭局長紹欽患哮喘症極重服他藥不見效驗乃試服「忽蘇爾」不明一服而愈

以上二君函內均願介紹天下同病者亦服「忽蘇爾」俾克早日脫離苦海也

無敵霸王

風行全國

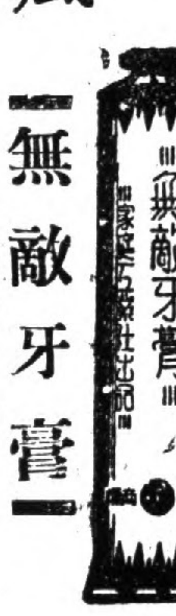

「無敵牙膏」（每支售洋四角）

出世未久　風行全國

本品質料在舶來品價值八角一元貨品之上

牙膏中之傑出者！

盛行全國　久著美譽

「潔白牙膏」（大號每支二角）

本品質料在任何他牌之上故能暢行無阻

上海家庭工業社出品　漢口分社花布街
各大商店均有出售

上海正泰橡膠製物廠最上出品

註冊商標

各種　球鞋　跑鞋　套鞋

大喜牌　男女大小

回力牌　應有盡有

君買大喜牌回力牌各種出品式樣價目定能使君滿意

廠上海美租界大連
址灣路三十八號

武漢發行所萬壽宮街正泰永號

發行所電話三一五五九

各處百貨商店均有代售

國際週報第十卷第一期要目

時事短評　英實業考察團赴偽滿考察後之收穫……康黎　美境販美華僑問題……次渫　費邊社與英國政治……王伯祥　日本法西斯運動之總檢討……姜怿心　馬賽事變與南斯拉夫國……楊祖詒　蘇俄印象記……李文順　德國之危機……任若儂　國際時事

本報定價大洋五分半年連郵費一元一角全年二元國外加郵票代洋九五折一社址南京湖南路一八號訂閱者請向本社函洽

湖北省政府民政廳購製水警教練所學警伕役冬季服裝招標廣告

現在本廳招標購製水警教練所學警伕役冬季服裝，計本國黑呢面，青線布裏，上身中山裝，學生領制服二百一十五件。青斜紋布夾褲二百一十五條。各附白膠質白銅字領章（字分鄂，水，警，教，）并臂章符號。本國黑呢面，青綫布裏，大衣二百一十五件。本國黑呢白攏制帽二百一十五頂。正面高桶牛皮鞋二百一十五雙。線織斜紋裹腿二百一十五雙。黑棉衣，面白花條布裏，上下身中山裝，棉制服三十三套。（棉花共重一斤半）黑線布面，藍線布裏，棉大衣三十三件。（棉花重一斤半）伕役制帽三十三頂。武漢商店如願承造者，務於十一月二十四日下午來廳領取標準，及各種質料樣式，附繳押標金八十元，定於十一月二十六日上午十時，在本廳禮堂，當衆開標。此告。

律師李德勛代表鄧繼禹曾四姑離婚啓事

茲據委託人鄧繼禹曾四姑等來所聲稱繼禹等夫婦感情不洽勢難同居雙方請憑戚友徐竹坡等簽訂協議離婚字據所有雙方協議條件經載明晰自協定之日起永遠脫離夫婦關係以後男婚女嫁各聽自由擬懇貴律師代表登報聲明等語據此本律師查核前情尚屬無異合亟代爲登報聲明如右

事務所　漢口生成里二號　武昌西廠橫街十一號

江漢關布告　第六六六二號

爲政府修正海關管理航海民船航運章程

案奉政府令飭，修正海關管理航海民船航運章程，定自本年十一月二十一日起施行。等因，奉此。自應遵照辦理。除將該項章程全文，在本關布告欄揭示外，仰華洋商民人等一體知悉。特此布告。

中華民國二十三年十一月二十一日

監督席德柄　暫行代理稅務司郝樂

哀告

先父廷佐字右扶於國曆十一月十九日（廢歷九月十二日）壽終鄉寓正寢享壽六十三謹遵遺命喪事從簡不發訃告伏乞矜鑒

棘人朱啓濬容泣告

社論

防空演習的意義

『無空防即無國防』，這個口號，已成爲列強國防建設中的一個最普遍的呼聲，同時，也是世界人類和平幸福上的一個最重大的問題。自一九二七年以來，各國竭力發展空軍，其數量年有增加。蘇俄，法國，現有軍用飛機，各約三千架，日本，美國約二千餘架，英國約二千五百餘架，意大利，各約一千五百架，此外民間航空事業，各國亦極發達，一遇戰爭，大多數可改歸軍用。德國受凡爾賽條約的束縛，不能設置空軍，乃積極提倡民間製造飛機，將來空軍，亦自具實力。倘第二次大戰爆發，向之所謂平面戰，將一變而爲立體戰。加以化學的應用，毒瓦斯的發明，將來空軍的轟炸與毒氣散放的慘酷，其給予世界的破壞和人類的恐怖，决非言語所可形容的。

所以列強一面競求空軍質量上的擴大和改進，一面努力於防空的設備，尤以蘇俄爲不遺餘力，而且日臻完備。蘇俄民間設有『航空化學協會』，會員達一萬萬二千萬人之多，積極向民衆宣傳航空事業在現代的重要性，同時，謀使人民在戰時能得到安全的保障，不受空軍襲擊的恐怖，於政府空軍國防計劃，有大大幫助。防空演習中最重要的意義，使都市或工業區常常舉行恐怖的防空練習，使國家行政機關和工商百業得以安全的作業，養成一般公務員及工商業務人員保衛安全的習慣，在戰時不致有政務及生產停滯或破壞的危害。在第一次歐洲大戰初期時，德國的空軍，襲擊法國的巴黎和英國的倫敦，法英兩國的首都，頓受壓迫。法國以防空平時毫無準備，尤其夜間沒有防禦的方法，雖有高射砲，還擊，效力極爲薄弱。英國則防空素養，較法國爲進步，倘有驅逐機活動的能力，在一九一八年九月十日，德國空軍的襲擊，便受着了莫大地損失，即此可知防空演習的意義，在國家國防上的關係何等的重要了！

但防空演習，固屬極端重要，而防空設備尤爲先决問題。我國航空事業的提倡，雖有二十餘年的歷史，所有飛機，大率購自外國。近年『航空救國』的呼聲，雖洋洋盈耳，而航空教育，仍屬幼稚可憐。現有軍用飛機，爲數甚少，自不足以當國防之任，以言防空設備，尤非一般國民所習聞。所以這次京市舉行防空演習，許多人不明其意義的重大，相率視爲兒戲。不知都市防空，爲現代國防之所必需，僅僅演習，猶不足以致其用，以須防空上有極周密的設備，而後纔能保其安全。所謂設備者，實與都市建設有莫大地關係，街道縱橫，市廛櫛比的都市，在敵機襲擊時，損失必極重大，層樓高廈，尤爲轟炸目標，其危險更甚。所以講到防空設備，凡新的建築物，如行政官署，大商店，工廠，醫院，學校以及其他公共建築物，均須打破蝟集主義，採取分散排列主義，現時蘇俄和法國新的建築物，即注意及此，尤其是交通，水源，衛生等設備，須適合於防空設備的基本條件。我們談到這裏，深覺我國都市的建設，亟須改良同時，社會各方面，也須要澈底了解防空在現代的重要性和其意義，人人起來作『航空救國』的運動，個個熱烈的參加防空的演習，這次京中演習的成績，據連日電訊的報告，尚有可觀。倘能上下一心，淬礪奮發，進一步從防空實力上及設備上，逐漸充實和改進，那麽，中國决不致於有軍而無空，有國而無防了。

湖南特產李製鴨鵞絨被褥

長沙坡子街華泰羽絨公司總發行鴨鵞絨被褥枕墊衣褲均用化學消毒洗養清潔永不生虫旅行居家攜藏便利分銷漢鎮已十餘年久承各界讚美歷年參加各省國貨展覽會領受特獎優獎十六次人置一床可保一世溫暖　賜顧諸君請認明三角形紅緞蘆雁商標以免誤購僞貨爲要

漢口分銷處　中山路　楊洪昌　萬源　廣華　李裕章　各綢莊　保華街　慣源里　萬元利商店　漢景街　聚和福商店

寄航空信

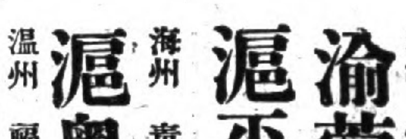

滬漢線　每日上下各開行一班　九江　南京　安慶　均設停站

漢渝線　西上機　星期一　星期三　星期五　東下機　星期二　星期四　星期六　沙市　宜昌　萬縣　均設停站

渝蓉線　星期一　星期三　星期五　星期六　當日來回

滬平線　北上機　星期二　星期四　星期六　南下機　星期三　星期五　星期日　海州　青島　天津　均設停站

滬粵線　十一月二日起　南下機　星期五　北上機　星期日　溫州　福州　廈門　汕頭　均設停站

航空郵資　除照貼普通郵資外每重二十公分由漢口寄至上海及成都各二角五分

寄信方法　信面上寫明航空二字貼足郵資隨便投在任何信箱內即可由飛機寄送

寄信範圍　航空站之外有航線之地亦可由飛機寄遞無航線之地由飛機運輸轉遞

中國航空公司　漢口三教街五十三號　電話二一〇六九

中央嘉勉剿匪將士

東路軍日內收復會昌以竟全功
殘匪竄甯遠李雲杰部跟踪追擊
蔣委員長電謝各方慰勞

【本報南京廿二日電】中央黨部二十二日晨開一四八次常會，到汪兆銘，葉楚傖，孫科，居正，林森，張繼，邵元冲，陳立夫，吳鐵城，覃振，劉文島，褚民誼，陳樹人，鄧家彥，程天放，白雲梯，李宗黃，鄧飛黃，三十餘人，汪兆銘主席，議決案如左，㈠修理曲阜孔廟經費，由行政院派工程專家會同山東省政府前往勘察，估計造具概算後，按照募集辦法募集之，㈡中國童子軍全國理事會會議規程，准予備案，㈢致電獎勉剿匪將士，㈣推覃委員振出席下星期一中央紀念週報告，㈤其他例案。

【中央社南京廿二日電】中央常務會議，廿二日決議致電嘉慰並勗勉剿匪將士，原電已發出，全文如次，南京蔣委員長，並轉各路剿匪總司令，及全體將士勛鑒，赤匪肆虐，數載於茲，利用機緣，因以坐大，致贛閩川湘等省，匪區人民，慘受浩劫，社會惶駭，如臨大難，執事乃整飭師干，熟籌偉略，運穩紮穩打之方策，以制出沒無常之流寇，陣地親臨，指揮若定，我全體剿匪將士，膺命無間，見危思奮，效命馳驅，屢易寒暑，遍履巉巖蟠藏之區，殄除禍國殃民之匪，數月以來，名城迭克，自赤都瑞金既下，匪類進退失據，捷報頻傳，全國忭歡，同人等得聞凱音，漸就肅清之報，尤致嘉慰，是我將士爲國犧牲之功，已奠撥亂反正之機，唯是餘匪竄竊湘邊，追剿尙須激進，川匪負嵎，諸待清剿，是不能不切望我全體將士，奮戰勝之餘威，以解除國家之危害者也，專電致慰，即希勉旃，中央執行委員會養（廿二）印。

【中央社南昌廿二日電】蔣委員長廿二日復電謝中華海員特別黨部籌備委員會，原電云：上海中華海員特別黨部籌備委員會，南京江甯自治實驗縣執行委員會，杭縣富江農會轉各團體，浙江省杭縣執行委員會，懷甯安徽省司法協進會轉各團體鑒，代電悉，瑞金被赤匪盤踞，今幸將士用命，盡復匪巢，遠承慰勞，益增感奮，除轉示前方將士外，特電復謝，蔣中正勵。（廿二日）

【中央社贛若廿二日電】㈠蔣鼎文統率東路剿匪軍進剿以來，節節勝利，次第攻克甯洋建甯連城各縣，近又收復長汀，乘勝佔領瑞金，搗破赤匪老巢，蔣十八日晨奉蔣委員長電召，飛赴南昌報告收復長汀瑞金經過，並請示辦理匪區善後方針，蔣委員長獎勉有加，並令東路部隊乘勝進攻，以竟全功，㈡東路軍收復瑞金後，奉蔣委員長令，就近進取會昌，現門師已到達會昌附近，日內即可入城。㈢福州電：福延閩電話已架設完竣，準備通話。

【本報長沙廿一日電】㈠贛匪在汝宜受創後，竄臨武，藍山，嘉禾，又被李雲杰痛擊，現竄甯遠，正追剿中。㈡甯遠二十日電稱，在嘉禾冷水舖一帶，經李雲杰擊潰之匪，十九日竄抵甯遠總管廟大水坪一帶，我李師正追踪痛剿，沿途頗多斬獲。㈢宜章十八日電稱，宜城附近之匪，被王東原師截擊，匪向臨武連縣潰竄，正跟蹤追剿中云。

【中央社雲南廿一日電】彌津縣爲川滇出入門戶，值此川黔共匪猖獗時，邊防尤爲緊要，該縣議決嚴防辦法，㈠聘縣屬退伍軍官，切實訓練民團，㈡分別建築要塞碉堡，㈢聘能製造弓弩及土砲者，趕造預備武器。

【中央社上海廿二日電】滬市商會廿二日電慰蔣委員長暨剿匪諸路將士，略謂：赤匪跳梁，於茲七載，明公仗鉞專征，將士用命，卒能以多助勝寡助，積年老巢，根株盡拔，痌瘝之民，慶來蘇，上海全市商界，既感念明公與諸將士櫛風沐雨之勛勤，又慶此次捷音，不啻爲國本垂絕而蘇之機，用敢電致慰勞將士之文，以見民衆感戴之忱，惟殘寇出柙，大憝稽誅，尙有待於今後繼續努力，以明公智珠在握，當有以慰羣衆喁喁之望云。

中東路交涉擱淺
蘇俄再宣布眞相
日不允保證付款並反對仲裁人員
所謂談判進展說係日僞片面宣傳

【本報上海廿二日電】塔斯社莫斯科廿一日電：關於中東路出售談判之眞相雖有十月三十一日塔斯社之詳細報告，唯目下日「滿」報紙對交涉進行仍作不確實之報導，同時國際方面會以售價問題既已解決，其他出賣條件果何爲而能延宕最後協定之簽訂爲異，故塔斯社復從可靠方面收集關於談判眞相之其他消息，以明此項延宕之眞因。

關於中東路若干出售條件，日方對於蘇聯某些當然之要求，頗爲堅持，不願應允，如於蘇方所擬付款保障之合理要求，最爲明顯，此項辦法乃欲抹殺由日方保障「滿國」債務之形式，所不幸者，日本自塔斯社於十月三十一日發表詳報以後，對於此項重要問題並未改變其態度，蘇聯方面以此乃純粹商業性質，而在日本則提出「信任」「滿洲國」之原則，並允於「滿國」付款發生困難時任「調停」之責，不僅如是，日方（日滿報界爲尤甚）且以蘇聯之要求爲「不信任」日滿，且幾爲侮辱日滿之表現，此點令莫斯科大爲驚詫，彼等以爲於訂立此類商務之際，援用保障制度實爲舉世所公認，至於目下事件，此項巨大經濟企業乃以分期撥款方法出賣，同時該路主權於協定簽訂時起即移歸新主，如此場合，則合於慣例之要求保障，實屬當然，至於「不信任」問題尤屬不倫，蓋蘇聯方面如於日本保障之效力並不信任，或於日本爲其自身利益計，對於由日方保證之債務決不令其不如數履行一點，並不肯定者，則決不要求日本出爲保障矣，蘇聯所以如此者，正以其假定日本之保障必能協定能照常履行耳。

同時，爲鞏固蘇聯與日本之正常關係計，應預令以後於履行出售協定時所生爭端不爲兩國新糾紛之根源，蘇聯方面爲顧達到此點，故要求設置仲裁，以便解決此後關於繳貨或路款計算上所能發生之歧異，同時公正仲裁人員如無法推定，則蘇聯建議此項仲裁人員得由具有國際聲望之外國商會（如英美等國之商會）委任之，此項商會名稱應於協定內註明。

此項問題至爲重要，因蘇聯允許日滿方面用貨物償付路價三分之二，同時爲滿足日方之願望計，蘇聯復允將該項貨物之種類擴充，即除工業機器外，包括紡織品，絲，茶，大豆，及適其他貨品，惟日本方面對於外國公斷員之加入仲裁表示反對，彼等建議謂日本外務省或商務省代表一人爲此項公斷員，此項建議自遭拒絕，因日本對於將來蘇滿發生爭執時，自不能以絕無干係之「第三者」自居也，且日本正在應用此項仲裁原則解決其與他國經濟性質之爭端，例如彼爲國際商務仲裁協定之簽約國，故日方拒絕接受用以解決蘇滿間可有的糾紛之仲裁辦法，益令人不解，日方於上開問題中所表示之堅執態度，其所以引起莫斯科之注意者，復因蘇聯政府於傳列涅夫於十月三十日，三十一日及十一月六日所致廣田之說帖中，對於其他爭點，復大有讓步矣。

吾人於此固不能對於各項重要問題一一指明，唯於此須一言者，即日方竟一再將原經同意之點，根本取消，如是則交涉進行自感困難矣，如於七月二十三日雙方同意交涉一經成立，須立即撥付中東路路員之退職金及扶養費，唯最近日人竟突然宣告，前此對於此點並無何種協定，此間當局對於下述事實最爲注意，即蘇日兩方於談判進行關於各自願望之內容，其所持態度適不相同，在蘇聯方面，向循下述目標進行，即中東路出售協定，一方固欲永久消除利用中東路問題以令蘇日邦交趨於緊張之可能，同時復須包含促其本身願望實現之保障，由是而令兩國政治與經濟關係之鞏固有所增進，而有裨於世界之和平，日本方面一部份之建議則反是，此等建議如經採入協定則雖於中東路出賣之後，人將復能利用中東路問題爲日蘇衝突之根源云，此項協定原爲一種和平工具，而一部份日人能將其變成未來衝突之武器，故蘇聯消息靈通方面以爲願令此項協定具有上述性質之希冀，實與上述一部份日人之利害相符合，夫如是則此項協定將與蘇日敦睦邦交一點顯相衝突，故其與一般和平亦將如水火矣，故蘇聯方面甚願日本政府能證實其所懷善意，令此項交涉得滿意完成，蓋此亦未始非日人之福云。

蘇聯築貝阿鐵路
爲經營遠東之補助線
對日軍事上作用極大

【本報北平廿二日電】莫斯科號電，俄將築一貝加爾阿穆爾鐵路，該路沿齊亞與布里亞爾河上游以海濱省河口庫蘇穆爾斯克市爲終點，將與烏蘇里幹線銜接，此路爲俄準備出售中東路後經營遠東之補助線，在對日軍事上有極大作用。

國府委員會
定明晨舉行會議

【中央社南京廿二日電】國府息：國民政府定二十四日晨九時，舉行第十三次委員會議，文官處已通知各委員屆時出席。

立院今開會
審議廿三年度總預算

【中央社南京廿二日電】立法院廿三日開八二次例會，議事日程內，僅列入審議二十三年度，全國歲入歲出總預算案，如時間充分，因刑法訴訟案現已經印齊全，或將提出討論，中復議通姦案，據該院秘書處息，擬臨時提出。

林主席汪院長
今宴尼副總統
愛斯畢諾沙昨晚離滬
外部派員在京站歡迎

【中央社上海廿二日電】尼加拉瓜副總統愛斯畢諾沙博士，準二十二日夜車附掛花車晉京，尼國名譽領事楊榮潮隨行，並由外部科長林桐實伴送。

【中央社南京廿二日電】尼加拉瓜副總統愛斯畢諾沙二十二日晚十一時偕該國駐滬領事楊榮潮，及外部派赴滬歡迎之交際科長林桐實等，乘車來京，廿三日晨七時可抵，國府派典禮局長劉迺蕃，外部派交際科長林實等，赴車站歡迎，愛氏抵京後，下榻揚子江飯店，並依外部訂定接待日程，分別晉謁林主席，汪院長等，並出席各宴會，林主席定廿三日午在國府備宴，款請愛氏，並邀蔣委員長及各院正副院長朱培德，唐生智，劉文島，及部長作陪，汪定廿三日晚八時在外部宴請愛氏及領事，並邀各長官作陪。

王維崧返京談
西藏現狀一斑
經濟文化落後當力圖進展
派別紛歧庶政設施有困難

【本報南京廿二日電】隨黃慕松入藏之副官王維崧，因在藏事畢，奉命先行返京，據談，四月二十六日乘飛機赴成都，經由川邊陸路進藏，六月十二日抵拉薩，黃專使八月十九日抵拉薩，藏中以中央久無大員進藏，故出郊歡迎者甚衆，黃專使訪晤藏中各當局，商談一切，並行致祭達賴典禮，黃返京期迄未決定，且西藏離此甚遠，過去一切政情，不甚聯絡，中央亦望黃專員多留日期，勸導各方，使今後漢藏溝通合作，予奉命先行返京，目下康藏事雖告段落，然彼此仍駐兵於金沙江兩岸，藏中人民希望雙方早日撤兵、達賴未去世以前，洋貨進口尙少，近則以日本貨爲最多，經商者以尼泊爾人爲多，四川，雲南，北平人到此經商者，亦有數十家，除三數家大商舖外，餘均小本營生，藏地通年在東方則用打箭爐造之四川銅元，三錢六重者，西方則用印度之羅比，現在中央大洋一元，可換藏銀四兩，印度羅比一元，可換藏銀八兩八錢，藏地無學校，無所謂教育，其識字者惟有喇嘛，因爲喇嘛均須念經咒，故有識字機會，然皆藏文，對於漢文漢語絕無認識之人，普通人民幷藏文亦不認識，三大寺爲白棒寺，雪拉寺，噶丹寺，現有改革親英兩派，庶政設施頗有困難，藏軍事設有「司令」「馬積」二員所轄（代本）十三，每代本約一營，其兵每名支給青稞三斗，不支薪餉，年齡三十以上，日無常課與前清旗營相似，槍械皆印度製造，此外尙有民兵不少，全藏人口約計不滿百萬。

蔣昨歡宴
美駐俄大使
貝立特日內游粵

【中央社南京廿二日電】美駐俄大使貝立特，在京分訪各當局，並遊覽名勝，極爲忙碌，二十二晚七時，應蔣委員長之約，赴軍校蔣委員長官邸出席晚宴，聞貝使擬於二十三日二十四日由京乘機飛往粵遊歷，然後返滬，候輪歸國，惟俟天氣如何爲定。

冀省委即就職

【中央社北平廿二日電】冀省委定廿五日就職，建廳長張厲生定廿三日赴津，俟視事後，再來平商劃界事宜。

于右任等抵京
謁蔣委員長有所晤談
▽…魯滌平今日可到

【中央社南京廿二日電】于右任二十二日晨由滬乘夜車抵京，在和平門下車，監察院重要職員均到站歡迎，旋赴鼓樓私邸休息，據談，余前養病滬濱，現因痊愈，兼五中全會開會期近，須與中央有所商討，故返京一行，在京稍住，尙擬往他處一遊。下午四時到院辦公，並謁蔣委員長。

【中央社南京廿二日電】㈠孫科居正二十二日下午先後至于邸訪晤于右任，相與暢談極歡，歷時甚久始別。㈡陳布雷二十二日晨由杭來京，聞係謁蔣委員長有所晤談。㈢吳鐵城二十二日晨抵京，據談：因蔣委員長返京，余久未會及，特抽暇來京晤談，擬留一二日，即返滬。

【本報南京廿二日電】楊永泰偕秘書陳方黃子獻及隨從等，二十二日午乘江新輪抵京，楊德昭等派碼頭迎接，楊下榻勵志社，午後謁蔣委員長並訪晤劉湘等友好。

【中央社杭州廿二日電】魯主席二十二日三時，由杭拱埠乘汽輪經過蘇州轉京謁蔣委員長，關於浙省賑務，及農村救濟事宜，有所請示，並乘便入中央醫院檢查身體，此行不乘火車或汽車，係遵醫囑，以免長途震動，恐礙及病後之軀，偕行者，有書記官醫生，衛務主任，及衛士，計程二十二日晚或二十三日晨可抵京，省務暫由民廳長呂苾籌代行，臨行已專電呈報中央，又息，魯此行，對史案緝兇，亦將向蔣委員長汪院長有所報告，及請示云。

何應欽
下月初可北返

【本報北平廿二日電】關係方面稱，何應欽二十一日晚有電致其北平某友人，謂下月初可北返云。

王寵惠留滬
南下否刻尙未定

【本報上海廿二日電】王寵惠廿二日談：蔣委員長久未返京，此次勾留時間較長，余暫不入京，南下否，刻尙未定。

司法會議
籌委昨開會
決於明年三月舉行

【本報南京廿二日電】司法會議籌備委員，廿二日下午三時開第一次會議，由謝冠生主席，報告召集會議意義，旋開始談話，各委員對籌備事項發表意見甚多，決定於明年一月舉行，因時間關係，具體辦法俟下次會議續議。

覃振昨抵京
即整理考察報告

【本報南京廿二日電】覃振二十二晨返京，據談：法院組織以英國爲最佳，監獄以美法爲尤爲完備，一切詳情，將另草有系統報告，供司法界之參考云。

【中央社南京廿二日電】覃振廿二日晨偕司法院派往滬歡迎代表齊輝錦等抵京，到站歡迎者，計有司法部羅次長謝冠生潘恩培，暨司法院及司法部職員等百餘人，覃氏下車後與歡迎者一一握手爲禮，即對記者，略謂此次赴歐美考察司法，費時共計六月餘，在歐三月餘，計經四十餘國，對於各該國司法行政，均有詳細之考察，擬隨時有詳細考察報告寄回，現返京後，俟稍休息，即整理考察報告，以供當局之採納。

整理川省財政
擬發行公債七千萬元
充剿匪經費及整理金融
孔祥熙抵滬談

【中央社上海廿二日電】孔祥熙二十二日晨由京抵滬，據談：蔣委員長此次返京，唯一之任務，係出席五中全會，劉湘入京，則係向蔣請示勦匪辦法，並向中央請示治川方針，本人在京，業已晤及劉氏，商談整理川省財政，目前尙待派員入川視察，然後再定整理辦法，關於川省發行公債七千萬元，係屬充剿匪經費及整理金融之用云。

【中央社香港廿二日電】劉湘代表伍劍禪由滬乘亞洲皇后輪二十二日抵港，據云，此來係向港商募款，振濟川災，並接洽投資開發川中實業，別無任務。

【中央社南京廿二日電】劉湘抵京後，酬酢甚忙，廿二日晨往訪何應欽，商談川剿匪問題，聞已有詳細辦法，川旅京各界人士，並設宴歡迎劉氏，午唐生智朱培德陳紹寬，晚汪院長亦相繼設筵洗塵，至廿二日全日往訪者，計有汪院長孫院長及陳立夫陳布雷·贛行營秘書長楊永泰等。

四路總部決定
設軍事訓練處
何鍵劉建緒任處長

【本報長沙廿二日電】第四路總部，決設軍事訓練處，召集本路軍各部隊軍官，軍士，分期實行入伍訓練，由何鍵劉建緒分任正副處長，劉正在籌備中云。

唐有壬抵平
探望親友無他任務

【中央社北平廿一日電】外次唐有壬廿一日晨十時廿分由京抵平，據唐語記者，此行係私人遊歷，及探望親友，毫無任務，日內即返京。

劉文島抵京
謁蔣辭行定期出國

【中央社南京廿二日電】駐意大使劉文島二十二日晨抵京，據談，定十二月十一日乘康德凡得號出國，此次來京，向各長官及各舊友辭行，並順謁蔣委員長辭行，返鄂作罷，在京或留一週左右，即返滬料理出國手續。

補英過徐入京

【中央社徐州廿二日電】雲王德王代表補英達賴，及陳紹武，二十二日午由平過徐晉京，答謁中央。

宋美齡昨飛京

【中央社南京廿二日電】宋美齡廿二日上午十時乘福特機離滬，十一時三刻抵明故宮機場，當福特機未抵京前，蔣委員長由軍校官邸至勵志社巡視，旋聞機到，赴機場迎接夫人，同返軍校午餐。

毛維壽返防

【中央社南昌廿二日電】毛維壽前由豫來贛謁蔣委員長報告所部整理經過，今公畢返防。

贛農村副業衰落
受赤匪影響產銷均較前減少
經委會正着手調查設法救濟

【南昌通信】江西爲長江流域之重要農產區，農民除以米穀爲主要出產外，他如棉花，苧蔴，茶，菸葉，靛青，蔗糖，植物油，夏布，竹木，及製紙等，亦均極發達，惟近年以來，外受各國經濟影響，內遭赤匪蹂躪，各業均已一落千丈，不絕如縷，全國經濟委員會駐贛辦事處，爲救濟本省農村副業及手工業，以圖復興農村起見，特委託經委會顧問蘇勒仁，組織調查隊，赴各地實際考察，其所考察之範圍，及本省各農村副業概況如下：

棉花　本省八十三縣，無一縣不植棉，其出產較多者爲贛北之永修，都昌，九江，湖口，彭澤，鄱陽等縣，尤以南潯路沿線永修，爲棉產代表區，九江因係長江要口，且有大規模之久興紗廠，故爲棉之集中地，民國二十二年省經委會估計，本省皮棉總產量約八萬八千擔以上，每擔約四十元上下，合共值三百五十萬元。

樟油　本省各鄉間除棉子，樟油外，如蔓菁菜子花生麻子油產量亦多，每擔棉子可榨油十二三斤，蔓菁四十斤，茶子十九斤至二十四斤不等，在昔出口頗鉅，今則反有外油輸入。

苧蔴　本省八十一縣，產苧蔴過半數，最著者爲夏布出產名地萬載，及其附近各縣，據民國十七年海關貿易統計報告，輸出苧蔴達十七萬二千擔以上，同年由此製成之夏布輸出達二萬擔以上，值銀二百八十餘萬海關兩，又據民二十二年省經委會報告，苧蔴產量四十至三百斤不等，每擔值十五二十元之間，近年因夏布銷路日蹙，產量亦日就衰落矣。

夏布　夏布之主要出產地爲萬載，宜黃，寧都，上高，宜春，萍鄉，分宜，臨川，崇仁，玉山等縣，分粗細兩類，粗者每疋重一斤二兩，長四丈，細者每疋重一斤數兩，細者重一斤十數兩，自折蔴績線以至織布，均用女工，男工甚少，民國十九年以前，輸出甚盛，十九年海關輸出值銀四百三十餘萬兩，自十九年以後，逐次比較，有減無加，差數至爲驚人，衰落原因雖多，而製造不良，成本過大，受竹布紗排擠，實其主因。

竹紙　本省爲國內重要紙產地，產紙者達四十縣，前江西紙稅局煙布稅則紙類達二百種之多，其分布區域，竹料所製之表芯紙首推萬載宜春蓮史鉛山等，白潤之文具紙則爲鉛山所出，毛邊紙則製自南城崇仁石城永豐吉安黎川，泰和河口大庾等縣，內以吉安橫江渡產者爲最佳，竹紙製法，完全爲舊式手工業，不知改良，自受洋紙影響，每年出口數百萬，歲減至數十萬元，又楮皮製紙，以宜黃安福鉛山等縣爲最多，常作包裹之用，近受牛皮紙影響，除窮鄉僻壤，多不採用矣。

茶葉　本省各縣莫不產茶，有輸出者達五十餘縣，就中以修水銅鼓武甯浮梁德興玉山上饒鉛山婺源等縣爲較著，而舊府治甯州轄之修水銅鼓及武甯等縣，所出紅茶，昔在國際市場頗爲著名，尤以俄國及南洋銷路最廣，近爲錫印等茶所奪，一落千丈，綠茶產量不及紅茶三分之一，行銷內地及國內，近因匪禍，亦漸減少，實業部在修水設茶業改良場，本省農業院亦將茶業示範場，以資改良。

菸葉　本省約有二十餘縣產煙，最多者爲廣豐信豐鄱陽，永修會昌彭澤石城安遠宜黃瑞金大庾廣昌黎川等縣，因種植不得法，僅廣昌廣豐及鉛山等處少數能製雪茄及捲烟，餘均只能製黃絲烟，故銷路日窄，以視紙烟之一日千里，只有退避三舍耳。

蔗糖　本省東鄉臨川豐城南昌餘江萬年樂平上饒廣豐玉山南康大庾等縣皆產甘蔗，以蔗製糖者有東鄉臨川南康大庾等縣，除南康所製多較白者外，其餘大都爲紅糖及砂糖，糖之銷路盡爲荷蘭太古所佔，土糖只供少數農民之食用。

靛青　本省靛青爲蓼藍及菁蓼所製，樂平鄱陽萬年臨川德安各縣均有出產，以樂平所產最佳，蓼藍每担十元，菁藍八元，民六本省靛青出口八萬三千一百九十五担，最近一年僅六十三担，衰落已極，而洋靛擠口，則蒸蒸日上。

英倫泰晤士報
稱讚我建設事業
梅樂和所談各點極確實
可糾正若干虛妄之印象

【本報北平廿二日電】路透社倫敦二十一日電，倫敦泰晤士報稱讚中政府對於建築公路，振興水利及公共衛生之注意，認此爲中國今日極有希望之點，並謂中國總稅務司梅樂和昨日發表之議論，應可糾正若干虛妄之印象，該報又謂中國幅員廣大，交通困難，故南京欲伸其權力於外省，勢非短時間所能辦到，今南京顯以爲最好政策在就其權力所可及之長江流域各處確立秩序，振興工商業，而避免壓迫外省之舉動，凡研究其本國內中古時代擾攘情形者，以忍耐態度視察中國事件，當對南京現循正道而行，爲之興奮云。

顏惠慶暫緩赴俄
因蘇聯入冬天寒居住不慣
昨晚抵京謁當局後再返平
▲…沈鴻烈赴漢謁張後晉京

【中央社南京廿二日電】顏惠慶二十二日晚八時五分乘平滬通車抵京，據語中央社記者，本人自滬北返，已三月未來，現因蔣委員長由贛返京，故特南來分謁各當局，並無其他事務，約留三四日，有暇擬赴滬一行，或逕返津轉平協和醫院，檢驗血壓，顏並謂蘇聯入冬，天寒本人居住不慣，已向蔣汪說明返任期須明春決定。

【中央社徐州廿二日電】顏惠慶沈鴻烈廿二日午乘平滬通車到徐，顏原車晉京，據談晉京謁蔣委員長，汪院長，余身體經檢查後尙無妨礙，假滿將返任，沈在徐下車入城參觀市况，下午四時十分轉乘隴海快車赴鄭，據談赴漢回故里一行，並謁張學良，一週後，赴京謁林主席蔣委員長汪院長面陳青市建設狀況，青市近二年來經各方投資，市容建設，較前進步，華南實業界紛往參觀，各地人士之居留青島者，亦逐漸增加，旅館已不敷用，現正籌備發展住宅區，青市前途，愈臻繁榮安全，歸途有暇，或至海州之聯雲港一觀，該港與青島休戚相關，當共謀携手發展。

西使由滬抵平

【中央社北平廿二日電】西使里德廿二日晨由滬來平。

滇省限期
完成各公路

【中央社雲南廿一日電】昨省府令建設廳及各縣辦理，務在本年冬季一併動工，將有關省道附近各縣道，計四十七縣，分爲十四段，積極督修，限期完成。

偽滿將以豆
易德飛船
供太平洋運輸之用

【中央社東京廿二日路透電】今日據此間日人方面消息，「滿洲」當局，將以齊柏林飛船數艘，供太平洋航空運輸公司需用，該公司乃由日滿合資組成，「滿洲」當局現議以大豆與德國易齊柏林飛船云。

戰區清理會
定期開全體大會

【中央社北平廿二日電】戰區清理委員會，定廿七廿八兩日舉行全體大會，討論戰區一切問題，嗣後每週開常會兩次。

古物保管委會
今開臨時全委會

【中央社南京廿二日電】古物保管會定二十三日在內部開臨時全體委員會，討論工作計劃，及各重要問題。

艾迪抵滬

【中央社上海廿二日電】艾迪博士，二十二日由鄂抵滬，定二十五日至三十日每晚在西藏路慕爾堂作公開演講，在滬勾留數日，即赴華南各處。

英使抵廣州

【中央社廣州廿二日路透電】英使賈德幹自就職後，第一次正式來游廣州，已於今日午後四時，乘諷爾芋賽號抵埠，偕行者有其夫人與女公子三人及其私人秘書等，駐廣州英總領事及省政府與陳濟棠之代表等，均登船請見賈使，賈於午後四時廿分在沙面英租界碼頭登陸，旋赴英總領事署，明日將與當地主要華員，交相拜會，然後遄返香港，據香港消息，賈使將在此盤桓四日，賈使將於十一月三十日左右，乘船赴滬小住一星期而返華北。

謝逆將赴台
此行有重大陰謀

【本報北平廿二日電】外息，謝逆介石，託詞返籍掃墓，定下月一日赴台灣一行，聞謝此行，負有重大陰謀。

華北英軍換防

【中央社天津廿二日電】華北英軍瓜代期屆，現實行換防，二十二日晨，英華塞司軍六百餘人，由秦皇島來津，下車後，即赴英兵營休息，一部五十餘人，當晨轉車赴平，原駐平津之英皇后軍，將先後赴秦乘輪回國。

駐津英領館務
使館派爵產代理

【本報北平廿二日電】駐津英總領事吉爾廿一日逝世後，平英使館業派副領事爵產廿二日晨赴津代理館務。

存滬古物驗收

【中央社上海廿二日電】故宮古物，二十二日繼續驗收瓷器十五箱，玉器一箱，雜項一箱，監察委員舒楚石，二十二日夜車返京，出席古物保管委員會會議，驗收工作，二十三二十四日暫停兩天。

宛平發現煤田

【本報天津廿二日電】宛平南道墟發現煤田，由任銘誠呈請實廳領去鑛照，實行開採，鑛煤質與門頭溝所產相類。

京航空演習結束
蔣召各長官訓話
望以後多演習俾有進步 并謂此次情況尚屬滿意

【中央社南京廿二日電】首都防空演習，自廿一日晨至深夜，共假想敵機進襲首都四次，演習交通管制，燈火管制，空中作戰，對空作戰，但側重軍事之積極防空，廿二日午前，假想敵機第五次進襲，演習消防，防毒，救護等科目，側重民間之消極防空，結果圓滿，而轟動一時之大演習，遂宣告結束。

【中央社南京廿二日電】廿二日午後四時，蔣委員長召防空演習部隊長官訓話，到何應欽，賀耀組，谷正倫，陳焯，黃振球，曹寶清等，二百餘人，首由黃振球報告演習經過，次由何應欽賀耀組講評，末由蔣委員長訓話，希望各員以後多多演習，俾有進步，並謂此次演習情況，據各方報告，尚屬滿意，又賀耀組谷正倫陳焯，以參加演習各隊長官，各團體人員，努力從公，極爲辛勞，特於廿二日晚七時，在勵志社宴請各員，八時餘散會。

黃振球報告 應注意事項

【中央社南京廿二日電】航空校長黃振球，廿日於防空終了後，在廣播電台報告，略云，此次演習，一因經濟與時間之限制，一因事實之顧慮，設施均未完備，在演習方面，可謂一大缺點，在實戰時，更屬危險，故吾人欲鞏固首都防空，決不能以此次簡單演習認爲滿足，首都防空設備，尚在萌芽時代，正待積極努力，又此次演習，係屬創舉，民衆多缺乏實戰經驗，站在街頭看熱鬧，試問實戰時敵機投彈，亦有如是沉靜乎，故發空襲緊急警報後，人民應趕急回家，作各種防衛，或避難準備，不應擁在街頭巷尾，違反實戰要求，今後如有演習，希特別注意改正云云。

【中央社南京廿二日電】廿二日首都防空演習，憲兵部在京東南西北中下關浦口七區舉行騷擾鎮壓演習，成績良好。

昨繼續舉行 成績頗可觀

【中央社南京廿二日電】首都防空大演習，廿二日午前繼續舉行，側重消極防空各動作，演習消防，防毒，工務，救護等科目，成績上乘，各情如下：清晨有假想大隊敵機分二路，一沿京滬路線，一沿長江路線，進襲首都，某監視哨發現敵機後，急告某長官警報機關，於八時發空襲警報，本市軍警，童子軍，交通機關，及民衆團體組成之警備，稍防，防毒，工務等大隊，分段布置，高射炮等隊，待命出動，旋敵機迫進首都，警報機關於八時三刻發緊急警報，汽笛警鐘震動，全市警備隊實行交通管制，車馬行人，無通行證者，不准通過，俄頃，大隊敵機，自西南嚮驅擊飛入京空，距地面約三千公尺，我高射炮發炮轟射，但敵機於極短時期內，投彈數十枚，京市備受威脅。

表演極認眞 救護亦努力

計公共體育場投紅色信號代燃燒彈，場中預設之樓房一座，遂着火燃燒，火光熊熊，居民有數人，自樓窗躍下，救護隊急以帆布接救，各路消防隊，亦趕到撲救，在場民衆，亦參加救護，頃間即行撲滅。又敵機在街口地白色信號，代爆炸彈，預設自來水管，電燈綫及道路，均被破壞，水花四濺，電桿炸倒，經自來水導路電燈等工程隊，極力救護，歷半小時修復。又夫子廟及小營抛下綠色信號，代毒氣彈，防毒隊員，當防毒面具，先放烟幕與催淚性毒氣彈，致白烟瀰布，秦淮河畔及小營操場，機用水及漂白粉西粉等消毒，市民圍觀甚衆，及中央醫院一段電線，及國府路東段電桿，外營附近之鐵路路軌，亦被假設敵機投彈破壞，經道路電話電報等隊，於半小時內修復，敵機投彈後。京空已無機影，遂於九時半發解除警報，全市恢復常態。

京憲兵昨日 演騷擾鎮壓

【中央社南京廿二日電】十二日首都防空演習，憲兵部在東南西北中下關浦口七區舉行騷擾鎮壓，成績良好，㊀騷擾鎮壓演習，午前四時，在各區預定地點演習，暴徒各佩紅布臂章，三分之二攜武器，餘皆徒手，南區以破壞□□□，西區以破壞□□，中區以佔領□□口，東區以破壞□□□，北區以擾亂□□□，下關區以破壞□□□，浦口區以破壞□□爲目的，羣起暴動，各區全副武裝，各帶假彈數顆，左臂佩臂章，並於各重要街市□要口，以假沙包，（以稻草包入麻袋內）佈置掩體，經數度肉搏後，敵方敗竄，除表演傷亡者外，被捕者以汽車解送究辦，演習時兩方精神緊張，儼若眞戰，㊁集會鎮壓演習，午前十時許起，各區表演不法集會之徒手者，亦以紅臂章爲標記，由預定之地點，開始示威遊行，各區武裝憲兵，跑步趕至會場分途驅散之，將首要捉捕。㊂室內緝捕演習，上午九時，在□□舉行極精彩，事前有化裝之暴徒卅餘，在□□禮堂秘密集會，當被探悉，派兵百餘，携槍包圍□□，並分東南西三路迎入圍捕，暴徒均被捕，後在□□□□□□□□等區演習室內緝捕，情況甚佳。

拉薩設電台
黃擕電台留藏應用

【本報南京廿二日電】㊀交部以拉薩爲西藏首府，決設百瓦特短波無線電台一座，俾與中央直接通訊，以固邊陲，聞即將以黃慕松擕去電台，留藏應用。㊁交部以拉薩與內地電信往來向由印度轉遞，至感紆緩，本春黃慕松奉派赴藏，交部乃在拉薩裝一瓦特電台一座，九月間完成，與康定廿孜兩台直接通報，迄今尚爲黃氏專用，茲因黃將東返，交部擬將該電台開放爲商用。

吉鴻昌等 昨由津解平
交軍分會羈押候訊

【中央社北平廿二日電】吉鴻昌，任應岐，日前在津遇刺後，因案情複雜，且吉又係被通緝之人，當經冀省會公安局向法工部局引渡到案，於二十二日晨六時，由五十一軍軍部派副官劉培基，偕省衞隊排長高保青，率衞士八人，將吉任及某僞師長匪首等四人押解來平，下午四時五十分到達，即送軍分會軍法處羈押候訊，吉身材高大，滿面鬚髯，批黑色斗蓬，神態自若。

寧夏擴充教育
已擬定兩年計劃

【本報南京廿二日電】甯夏地處邊陲，教育落後，該省教廳近擬定兩年擴充計劃，自明年起實行，昨呈報教育部備案，茲摘錄其要點如下，㊀關于經費，自二十四年一月份起，附加鹽稅每月一萬元，年十二萬元，完全爲擴充地方教育經費，此款由省教育經費保管委員負責保管，㊁關於成立學校數目，在兩年內，成立學校七十二所，短期小學四十校，初級小學二十五校，完全小校七校。

國府命令

【中央社南京廿二日電】國民政府二十二日命令：派黃芸蘇爲慶賀墨西哥國新任總統專使，此令。

新聞雜誌登記
內部核准五十餘件

【中央社南京廿二日電】內政部最近核准各省登記新聞紙雜誌五十七件，新聞紙蘇四，浙四，皖一，晉一，豫四，冀四，鄂一，粵三，閩二，川一，京五，平一，青一，雜誌蘇二，浙一，魯六，豫四，冀三，鄂一，粵一，閩二，川一，京一，平二。

南潯路日債
日允展期兩年歸還

【中央社南昌廿二日電】南潯路積欠日債一千七百萬元，今年已屆歸還之期，范局長特赴日接洽展緩歸還，日已允展期兩年。

婚喪禮祀條例
核定後即呈政院批准

【中央社南京廿二日電】內政部禮俗司，草擬婚喪禮祀條例已畢，內分婚喪相見，文官就職，四大主旨，每一主旨，皆有詳細規定，一俟核定，即呈政院批准施行。

短評
防人之心不可無

火藥氣瀰漫之大地，戰神的嘯聲已響澈長空，吾人固酷愛和平，而危機四伏，已不容不抨扎矣。諺云：「害人之心不可有，防人之心不可無。」信有至理。環顧列强，虎視鷹瞵，彼英，法，日，美，俄諸國，各擁强大之空軍，於我國境周遭，均復設有根據地，更能挾其載重任遠之航空母艦，駛遶我沿海各港，到處翺飛，隨意轟炸，雖云內地城市，亦將感受威脅。

首都近日，宣傳防空，演習防空，成績已極可觀，武漢亦全國要鎮，而市民防空知識，幾等於零，想不久，當局必將有以啓迪之也。

歐亞航空公司平粵線飛行時刻及票價
△載客　△郵遞　△運貨

每星期三日　上午八點四十五分由漢飛　鄭州　即日上午十一點四十五分到　票六十元　北平　即日下午四點十分到　價百三十元

每星期四一　上午八點由漢飛　長沙　即日上午九點四十分到　票五十元　廣州　即日下午一點二十分到　價二百元

每星期三　在鄭州接瀘新線飛　西安　即日下午三點五十分到　百五十五元　蘭州　次日上午十一點三十分到　票三百二十五元　甯夏　次日下午二點三十分到　價五百二十五元　包頭　次日下午五點二十分到　七百三十五元

（一）票位請到本辦事處或中國旅行社定購　（二）寄航空郵件任何郵局均可投遞　（三）載運貨件可到辦事處接洽

漢口歐亞航空公司辦事處　福煦路二十號　電話二二二七七

專治小兒一切疾病　疳積虫積　不思飲食　日夜驚啼　夜睡不寧　面黃肌瘦　腹部澎脹　大便閉結　小便白色　發燒發熱　四時感冒　等症凡兒科一切疾病均適用之并能使孱弱之兒變爲肥胖　功効甚奇　不可不知

各處商店均有出售

遠年便秘他藥失效
由韋廉士紅色清導丸治愈之

大便通暢爲健康第一要素所以一有便秘須立除之否則腸中積滯作毒危及健康矣通便之藥首推韋廉士紅色清導丸其導滯平肝堪稱神品即遠年老症亦每克奏膚功 下舉一例請試閱之 滿洲哈爾濱八站南馬路三道街裕合綿織工廠王福堂君來書云『敝人患大便秘結十年有奇非經十日不獲大便一次苦痛難當屢經調治百無一應近閱報載韋廉士紅色清導丸頗有效驗乃就近購服果然大便通暢快何如也』 清導丸幷能助消化平肝火治頭暈療頭痛防瀉痢除痔瘡 各大藥房均有出售或逕向上海江西路四五一號韋廉士醫生藥局函購每瓶大洋七角六瓶三元五角郵力不取收川郵票

商辦 民生興記實業股份有限公司通告

本公司定於本年十二月十一日午後一時在漢口特三區阜昌街十二號本公司內召集股東大會報告上年度營業狀況及賬略改選監察人並遵批補訂章程內應載各項除分函各股東并附入場券及委託書外應請我股東諸君屆時持入場券蒞會如有因故不克親到者並祈填具委託書連同入場券委託代表出席爲盼特此通告 董事會謹啓

大衆書局
漢口特三區湖北街漢潤里對面

半價 舉行三星期

購貨滿洋一元即有摸彩資格　頭獎可得價值卅元之現金派克鋼筆

·下列各書照原價半價發售·

中西圖案畫法	一厚冊	原價二元
書算尺牘百日通	四冊	原價二元四角
大衆尺牘	二冊	原價八角
新式公文程式	四冊	原價一元六角
幽默大觀	一冊	原價六角
藥性字典	精裝一冊	原價二元五角
大衆字典	精裝一冊	原價二元
醫藥顧問	四冊	原價二元五角
大衆醫藥	四冊	原價二元五角
珠算教本	一冊	原價五角

（廉價期內）本版圖書一律半價　文具用品一律九折　自來水筆一律九折　雜誌畫報一律九折　其他書籍自一折八扣起至八折止

另設 犧牲部 特價部

▲最近運到新貨▼ 摩登化·時代化·美術化·經濟化·各種信牋信封 ——美麗新穎，種類繁多，價目公道，包君滿意

◎各式貼照相簿 分一號二號三號四號四種。▲各地風景及親朋照片均可貼潢留永久紀念觀▼

中國通商銀行漢口分行

商業部 專營存款放款貼現押款押匯匯兌及一切商業銀行業務

鈔票 政府特許發行準備充足隨時兌現并委託 漢口長裕莊 源裕銀號 武昌上海銀行 中源銀號 代兌

儲蓄部 辦理定期活期及各種儲蓄利息優厚資本另撥會計獨立責任無限

總行 上海黃浦灘路七號　漢口分行 特三區江漢路二一二號

各地分支行 上海 虹口 南市 愛多亞路 廈門 南京 蘇州 南通 杭州 甯波 定海 岱山

世界書局空前大犧牲
便宜書

便宜!! 便宜!! 便宜!! 便宜!!

便宜書一千餘種 全部陳列門市部

好書一千餘種!! 售價自一折起!!

書面稍污！內容完全！存書不多！售完爲止！

大好機會！請勿錯過！先來先擇！欲購從速！

▲印有便宜書目承索即寄▼

便宜書一般

十六年版國民政府公文程式	四冊三元	一折
社會小說歇浦潮	五冊四元	二折
會計學概要	一冊四角	二折
統計學概要	一冊四角	二折
現代文藝評論集	一冊八角	二折
現代文藝雜論	一冊五角	三折
應用經濟學	一冊一元	三折
最新上海金融論	一冊七角	四折
分類辭源	甲八元 乙五六元	四折
康熙字典	十二冊七元	五折

新書特價一般

四部精華	三冊四元特價二元
讀書作文通	一冊二元特價一元
小品妙選	一冊一元八角特價九角
金融界服務基本常識	一冊一元八角特價九角
經濟科學大辭典	一冊二元五角特價一元二角半
英文作文文法兩用辭典	一冊三元特價一元五角
思想家大辭典	一冊三元特價一元五角
日華辭典	一冊二元五角特價一元二角半
漢譯日語辭典	一冊二元五角特價一元二角半
兒童小世界讀物	一百冊六元八角特價四角

廿年修正 最新中華形勢一覽圖 世界新形勢一覽圖 定價一元 特價五角 合購紙本八角 一元二角

世界書局　漢口交通路 武昌察院坡　電話二四一六三　特約所同時舉辦

價目折扣恐排印有誤以原書版權頁及本局標價爲準

湖北省銀行發行輔幣券通告

本行奉令發行一角二角五角輔幣券十足兌換者積成十角隨時向漢口總行及武昌辦事處或本行漢陽辦事處兌換國幣一元數目不加限制並委託下列各銀行商號代理兌換特此通告

漢口代兌處　上海銀行 特三區一碼頭　浙江實業銀行 特三區湖北街　鹽業銀行 大智門　金城銀行 湖北街　大陸銀行 法租界德托美領事街　聚興誠銀行 特三區一碼頭　源豐莊 前花樓正街　寶興莊 特三區洞庭街　中和莊 黃陂街永壽里　協豐莊 前花樓口

東京發表直率聲明
堅拒議遠東問題
雖撤回代表亦所不惜
願與英美分別締結雙方協約

【中央社東京二十二日路透電】今日據此間所發表釋明日本在倫敦海軍談話立場之半官文告稱，日本將直率拒絕英國提出遠東政治問題，雖撤回日代表團，亦所不惜，文告中批駁華府公約，九國公約，四國公約，實相互有關之說，繼謂如九國公約，重行繼續，中國土地完整，尚予保障，則滿洲之獨立，或至少滿洲國之成立，須予承認，日本固以爲滿洲之爭案，今不復有討論之必要，日本堅主目前倫敦之談話，與一九三五年之會議，僅能考慮海軍問題，日本殊願與英美考慮締結雙方協約，但絕對反對多方公約云。

【中央社東京二十一日路透電】外務省發言人，今對各外報記者稱，十九日報載英外相西門對倫敦海會有所表示，謂日本態度，以爲英國固可依限擴充海軍，美國海軍，乃無理由必須大於日本海軍，又謂日本若獲海軍均等，亦未必即依限擴充，惟在威信上，勢未能再繼續五五三比率云，該發言人稱，各報所載，渠不信係西門所談，蓋海會代表會有絕對將談話內容，保守祕密之諒解也云。

英日會談後
西門對海縮又未絕望
英美全體會議今日舉行

【中央社倫敦廿二日路透電】英外相西門與日大使松平會談一小時十五分之久後，今晚英方對於英美日海軍談話之結果所具悲觀，已見稍減，雙方談話，乃屬友好性質，雖現有異見，未因以有解決之望，但衆信此會，殊屬有益，現似有繼續討論之希望，且或將延長時日，故倫敦消息靈通方面之情感，已較興奮，今晨重開會議所考慮之問題，海軍談話危急之情狀，亦居其一，英美代表，已約定舉行全體會議，其日期或在十一月廿三日。

【哈瓦斯廿一日倫敦電】外相西門與日本駐英大使松平，定於本日午後在外交部會晤，續商海軍問題，此外海軍談判，英美兩國代表團，則定於本星期五日會晤。

日不讓步 美亦堅決

【中央社倫敦廿一日哈瓦斯電】海會初步談話，現經過一最困難之階段，蓋東京政府，既重行表示，對於原來表示之見地，毫不讓步，則各國海軍比率問題，欲求妥協，其唯一希望，端在美國之改變態度，然美國之能否讓步，殊不可知，英國繼續盡調和之責，鑒於目下情形，乃力求維持華府海約其他部分，（卽五五三比率以外之條款）例如質的限制以及太平洋內海軍根據地，不得增加防禦工事各條款是也，關於第一點，日本代表團昨日宣稱，必俟海軍平等權業已取得之後，始能考慮質的限制，此種表示，頗爲人所驚異。將其附入質的限制之妥協之內，則此項條款之維持，不生問題，反之美國則難於贊成，該國人士，曾宣稱從前訂立華府海約時，美國因日本對於海軍比率讓步，故美國承認在太平洋內不增設防禦工事，以資交換，現在日本對於原定比率，既不願維持，則關於太平洋設防之條款，自亦不能繼續延長，形勢如此，故海會談話，即置比率問題於不問，亦不免遭遇重大困難云。

日望限制美國軍力

因日本素卽主張總噸位，須予縮減，截至若干下爲止，日本希望美國軍艦之活動能力減少，俾不增加燃料，即不能駛抵中國海，至於日本海軍，則無遠離根據地有所活動之意，故其軍艦無須具有離開遠東根據地而遠涉重洋之能力，以是日本對於質的限制，原極贊成，今忽有相反之表示，說者疑係日本所用之一種手段，以預防華盛頓與對於倫敦總噸數及艦種成立雙方協定，但英國方面，仍不失望，以爲對於此層，仍能折服日本，此點將於預定之下星期初英日會晤中討論之。

英國頗欲挾日自重

屆時日本代表山本少將，將就此問題之技術上陳述日本之見地，如果日本在原則上承認成立妥協，規定每一艦型之最高噸數，則首相麥唐納，即須再向美國徵求同意，然而美國政府之態度如何，固毫無把握也，關於華府海約政治條款，在英日方面，以爲如

謠言孔熾 忙煞代表

【日聯社廿一日倫敦特電】關於豫備交涉之進步，此間發生種種謠傳，莫衷一是，據謂松平代表對於英美日之海軍力，提出五・四・四比率，又謂提出以十五年爲期限，實現年賦均等案，並盛傳日本對美主張均勢，對英則承認日本之劣勢，是以日本代表團及英國政府與夫美國代表團均忙於答覆新聞記者團之質問，頗感煩瑣云。

日美代表 牌酒聯歡

【日聯社廿一日倫敦特電】日本代表山本氏及加藤參事官，於二十夜出席於美國代表史丹德列提督招宴之晚餐會，席設克拉里齊斯旅社，國務院遠東部之杜曼氏亦在座，四人圍坐一桌，餐後開始撲克牌之遊戲，山本代表最初與史提督對敵後又與加藤參事官分爲一班，最後又與杜曼氏合爲一組每人兩次遊戲，共計六場，大獲全勝，時至深夜，方辭歸格羅布納好斯旅社，山本代表將訂於二十四日邀請史提督與杜曼氏赴宴，藉以答謝云。

日美代表 將離倫敦

【路透社廿一日倫敦電】據美海軍代表團中人之意見，海軍談話今未了之事，唯餘揖手道別而已，聞日美代表團均將於一週或兩週內離倫敦，今日美代表團聲稱，美國不欲討論華盛頓公約中不設防禦工程之條文，蓋此項條文須原約存在，始有價值云，於是海軍談話妥協之最後希望亦爲打銷，

奧內訌
總副揆之私士 各爲其主而鬨

【路透社二十日英斯白魯克電】「奧地利祖國陣線」爲奧政府抵禦國內社會民主黨與國社黨之唯一壁壘，現發生內訌，近數星期中，台羅爾局勢緊張，延至今日，屬於總理許士尼格博士之半軍事團體與內衛軍竟起嚴重之衝突，內衛軍奉副總理史泰漢堡親王爲領袖，今日邀同擁護總理者大呼「史泰漢堡萬歲」，以挑釁，對方亦不示弱，狂呼「許士尼格萬歲」，於是內衛軍乃向攻擊而相毆鬥，當道聞訊，即派大隊警察到場彈壓，幾費周折，始將兩派之人分隔，雙方均傷多人，但無一受重傷者，內衛軍揚言擬作報復，故全日有武裝警察巡城，總理許士尼格今日在羅馬與意相墨索里尼談話已畢，聞晉即東裝趕回本國，

瑪麗娜抵英倫

【中央社倫敦廿一日路透電】瑪麗娜郡主等，已於今日午後由巴黎行抵倫敦，康特公爵親迓之於杜佛，英皇與皇后及皇太子，皆在維多利亞車站相迓。

滑機飛行 新紀錄

【塔斯社二十一日科推倍爾電】蘇聯飛行家在此間克列門提夫山附近闢滑機飛行新紀錄，該項滑機有座位二，爲「STAL—NETS—二」號，由蘇霍列諾夫駕駛，飛行家維尼司爲乘客，彼等逗留空中二十四小時十分鐘云。

南極發現陸地
自愛塞爾特山脈綿延至無窮盡
美探險團之報告

【南極小亞美利加地方二十日哈瓦斯電】此間接美國海軍少將裴特所率領南極探險團之無線電報告，謂該團駕駛長哈羅朱納，近駕飛機在空中探勘，結果發現一大高原，自愛塞爾特山脈，向東南兩方綿延至於無窮盡，而與新發現之瑪麗裴特地方相連接，按一向傳說瑪麗裴特地方，與綿延該地上之愛塞爾特冰山，乃係一簇羣島，經此新發現，而前說可以完全打破矣，又此次飛行探勘歷時八小時弱，在新地之上所經面積，達七萬七千六百九十四方公里之多云。

日前首相齋藤著論
攻擊黷武政策
對日本現有侵略主義表不滿
海軍能保護商務及海岸已足

【哈瓦斯社廿日華盛頓電】日本前首相齋藤子爵，頃在基督教科學週刊上發表文字，攻擊日本及他國狂妄愛國之徒，謂日本極端派，要求採取侵襲行動，卽要求廢止華盛頓海約，並建造世界最强之海軍，此種黷武態度，乃受宣傳運動之影響，其情形與英美兩國相同，齋藤又謂，日本各政黨實欲利用國際危機，以遂私圖，其結論謂，倫敦海會初步談話，爲維持世界和平計，宜使之克底於成，並又主張各海軍國，應成立協定，各將軍艦隻數加以限制，只須能保護各該國商務及[illegible]，即爲已足，無事求多云。

【哈瓦斯社二十一日倫敦電】日本前首相齋藤上將，在基督教科學週刊發表文字，攻擊日本及他國狂妄愛國之徒，主張各海軍國應成立協定，限制軍艦隻數，已見前電，齋藤上將此文，無異對於其本國人士之嚮戰者警告，在倫敦方面引起最熱烈最愉快之印象，蓋以齋藤爲日本政界耆宿，歷任最要職務有年，此項言論，勢必引起重大之驚異，此層，日本方面人士，亦並未諱言，至于英美人士，雖具良好印象，然仍採取保留態度，負責人士宣稱，齋藤所作言論，倘由他人負責爲之，實等於自殺，但齋藤於最初任朝鮮總督，其後任日本首相，其溫和清明與勇敢之態度，久已著聞於世，故聆此言，亦不以爲怪也，日本軍部人物，現方操要津，齋藤此種主張，斷無勝利之望，然如此明哲之言論，日本負責政治家若能稍稍有所動於中，則亦斷不可能，不寧唯是，就吾人所知，齋藤之言，實與日皇幕府中若干人物之感想相吻合，因此齋藤言論未直接參預目前進行中之海軍談判，然其言論對於海軍談話，將有重要影響，或發生一種新意義，則屬可能也。

【國民新聞社波士登十一月廿日電】基督教科學報載日本前首相齋藤之談話，抨擊政友會鼓動日本反對延長海軍條約，齋藤稱政友會以岡田首相組閣，拒絕多數黨之操縱，遂惱羞成怒，轉而贊助日本軍閥，齋藤深以英美日發生海軍競爭爲慮，並信日皇能制服軍人，並謂彼深知日皇不欲日本之海軍長此不受約束，如未得首相及內閣之同意，日皇亦不欲核准擴大海軍及增稅之新計劃。

萊芒湖畔
軍縮意外波折
奧國亦要求平等權
衆信係意指使背景重大

【中央社倫敦廿一日路透電】軍縮局勢，又起糾紛，此番來自奧國，因此出席軍縮會議之奧代表佛盧格爾，今日聲稱，他國軍備增多，奧國將無以自衛，故非先得同等權，則奧國未能加入任何公約云，此爲奧國對於軍縮問題公然干涉之第一次言論，維也納政界中人，極爲注意，衆信此必與今年三月間奧意匈所簽定之羅馬公約有關，且係出於意國之指使，蓋意國甚欲奧國强固也。

進軍華盛頓！
美財閥陰謀敗露
收買退伍軍人編成新軍
推翻政府組法西斯獨裁
美國會進行審訊

【紐約二十日國民電】國會調查反美活動委員會今日發現華爾街領袖，以三百萬元資助推翻現政府而以白脫勒少將爲法西斯獨裁之陰謀，白脫勒爲陸戰隊退伍軍官，今日爲重要證人，向調查會報告，彼不允將歐戰退伍軍人五十萬人編成軍隊，開赴華盛頓之情形，該會副主席衆議員迭克斯坦表示，白氏此說與該會調查員所得其他證據適相符合，迭氏向美聯社稱，以目前之情形觀之，白氏所舉，確爲事實，該會數星期來，已從事調查，所得證據，已悉頗有若干著名人物著有反對美國之主義，據白氏所稱，華爾街領袖與此項陰謀有關者甚多，著名財政家摩根之茂番氏亦被白氏指爲其中有關係之一人，茂氏聞之大爲震怒，斥其荒謬，而華爾街證券推銷人麥圭亞亦舉證否認彼曾爲紐約當衙與白氏接洽此事云。

英重視印憲改革
兩院組聯合會從長研究
今後數月內將逐條討論

【中央社倫敦廿一日哈瓦斯電】政府所擬改革印度憲政草案，曾由兩院聯合委員會加以研究，該會經十八個月工作之後，已造成報告書，於本日下午公佈此項文件與不列顛帝國前途，關係重大，其內容對於政府草案，全部承認，但提出三項保留，與保守黨批評草案者所表示之意見直接相合，報告書保留之點有三，（一）主張凡屬警察立法，從未實行之前，須取得各省長之同意，而各省長乃英王之代表，（二）主張每遇鎭壓恐怖主義時，所有行政上任何部份事務，印度政府，均有全權，准以監察，（三）堅決主張凡英國本部運往印度之貨物，若擬課稅，則印度總督有否決之權，以上三項，爲主要保留，名爲保障條款，乃保守黨所欲列入憲法草案之內者也，國會議員，現既有兩院聯合委員會之報告書在手，即可了然於政府草案內容，而從事研究矣，國會討論政府草案，將分三階段行之，大約將延長五個月之久，草案於原則通過之後，再始逐條討論，至少本屆會期旬後數月，將悉用于逐條討論之工作，英國輿論之重視印度憲政改革案，於此可見，緣各議員，無一不視印度爲英帝國强盛之象徵也。

薩爾問題之曙光
法德兩國專家直接談判礦產
薩爾如竟歸德應照價值贖回

【中央社羅馬廿一日哈瓦斯電】關於薩爾礦產問題，法德兩國專家，曾在此間直接談判，雙方現已商定薩爾公民投票結果，若於德國有利，則德國當以在薩爾境內流通之紙幣作贖回礦產之用，礦產價值，曾經賠償委員會（歐戰以後所設立現已撤消）估定爲三萬萬金馬克，折合十八萬萬佛郎，此項辦法，業由兩國專家報告三人委員會及國聯財政委員會之小組委員會。

一條生路

肺癆乃人類最危險之病久咳卽內傷初起之原世界雖不乏專門研究療治之人然亦尚無實效之藥此已早爲中外人士所共同公認者本堂養陰丸乃自出世以來霹靂一聲風行遠近其拯救沉重危症確有出乎用者意料之外不獨能發揚我國藥業之光實足爲世界人類之保障凡吐血咳血之後常吐白痰或久咳傷肺胸部翳痛屢醫罔效虛不受補凡此均足爲內傷之起點本堂養陰丸救活沉危絕望之症不可數計此丸確實功能續命若以價值而論誠不止抵百萬金錢有患是症者請速購服必有無限生機金石之言千萬不可以普通賣藥廣告視之每盒定價五角此丸用治肺癆內傷陰虛久咳等症確有續命之功故特標其題曰一條生路　廣州槳欄街位元堂潘恆菴廣告

漢口總經理致中和丸藥號（地址鮑家巷口河街）

漢口 怡和 呢絨綢緞 棉夏洋貨 疋頭商店

總號開設大水巷正街 電話三一六〇五號
支店在特三區一碼頭 電話二一一一三號
本行保管箱設在辦公室並非在地窖一向極乾爽前次水災毫無影響賜顧諸君敬祈注意

廣東銀行重要啟事

漢口 元昌參號
老號四官殿口△電話三一一八九
新號水塔下首△電話二一七〇五
新創｜自運
淨白燕窩 四川銀耳
燕毛保險擇淨再無揀毛麻煩食法非常簡便旅行贈友咸宜
任何比較可謂價廉

四部叢刊續編 第一期書
嘉慶重修一統志 再版出書 全部二百冊附贈索引十冊 單售定價一百十元
一統志初版於本年四月出書後即售罄再版書現已如期印出凡合購四部叢刊續編第一期書全部而未取得本書者及單獨定購本書者請即憑定單向原定書處取書（索引十冊同時奉贈）其訂明郵寄者已由敝館分別寄奉再一統志索引早於六月底出書而持有索引領書券訂明自取各戶仍有至今未來換取索引者請即憑券換取諸希　台察
本叢刊續編第一期書截至十月底止已出三百八十五冊分冊定價共二百零五元四角尚有一百十五冊本年出齊現在全部五百冊合售僅二百元　請勿錯失機會再第一期書最前所出二十九種初版售罄再版亦已出書繼續零售
商務印書館謹啓
B72

四川 川康銀耳商店
漢口批發部設民權路中 自動電話三一六九七號
專營本山原莊銀耳 外埠郵購
傾銷滬漢批發公道 當班回件

大陸銀行置產啟事

茲有濟生地產公司將備價收回同立興洋行永租與決商東方匯理銀行之基地一塊坐落漢口鐵路內齊生里附近士名燕馬湖劃載（一一六）段第五號共面積漢尺一百一十方丈東以李昭奇地爲界西以西小馬路爲界南以濟生二馬路爲界北以濟生地產公司地爲界中說合出賣與本行名下永遠爲業所有該產價洋當日已眼同中證由賣主濟生地產公司如數收訖該項基地日後如有東方匯理銀行及任何人出面告爭或有重複典押以及其他一切糾葛均應由賣主濟生地產公司完全負責理楚與本行無涉除由本行自行投稅新契並辦理登記外用特登報通告即希　公鑒

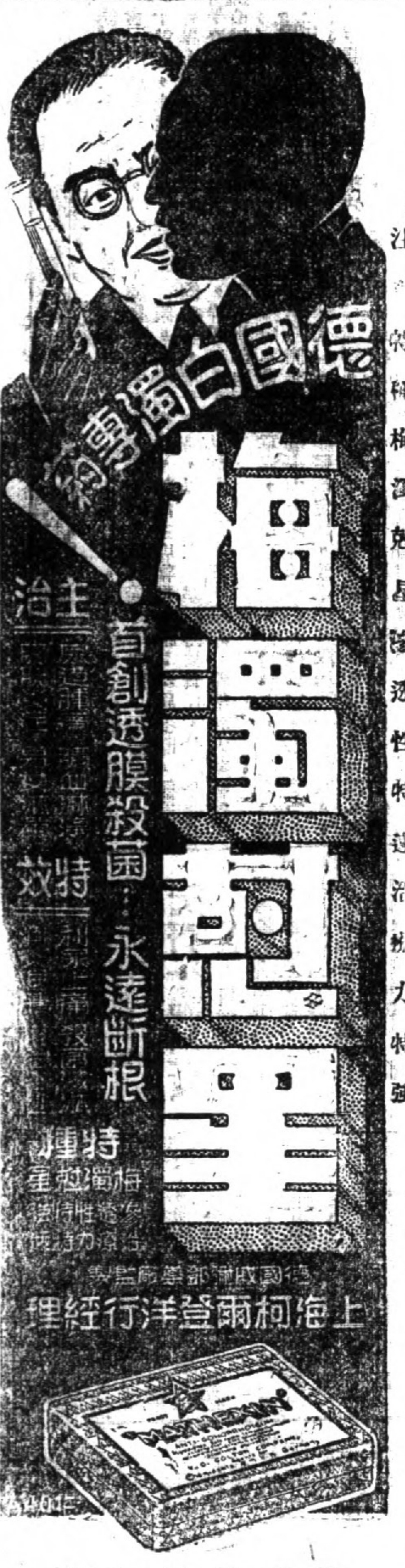

漢口總代理處　中山路中德藥房
三鎮各大藥房均有代售　武漢

新市場大舞臺

一律不售戲票　二十三號夜戲

孫鵬志　李十娘
劉奎英　有勇無謀
白玉鳳　李十娘
蔣寶印　陳宮計
葛次江　李十娘
雪艷香　百花亭
薛玉蘭　胭脂虎

光明大戲院

地址 陵路　電話二四七〇四

價目　樓上四角　樓下三角　幼童二角　日夜一律

時間　二點起　四點起　七點起　九點一刻起

今天開映

聯華公司最新偉大貢獻

阮玲玉　又一傑作

白璐　湯天繡　何非光　張翼　馬亭亭　黃鎬貞

協力助演

再會吧上海

不觀本片是觀衆上的損失！

今日起座價　樓上每位四角　樓下每位三角

下期雙套新片貢獻　全是聯華出品　羅明佑說明　黎英攝影　南洋大觀　劉繼群　韓蘭根　又一滑稽傑作　我們的公館

明星影戲院

法國巡捕房前面　電話二一八〇八

本院專門映演高尚國產影片

今天日夜開映三次

價目　樓下三角　樓上五角　日夜一律

時間　三點鐘　六點鐘　九點鐘

九大導演聯合傑作　三十位大明星合演　明星影片公司最名貴鉅片

女兒經

前後兩部　十六大本　一次映完　（樓下每位三角）

（廿五日起開映）

中國海的怒潮

中央大戲院

漢口法界福煦路（電話二三四三四）

今天日夜開映三次

美高梅影片公司出品

梅琪伊文絲　洛勒楊（合演傑作）

鳳城春色

儘量的放浪，儘量的暴棄，儘量的追樂，儘量的悲哀

片中時裝表演有一九三四年最新秋冬式時裝足使愛美女士賞不止

時刻　三點一刻　七時　九時一刻

價目　樓座每位一元　正座每位五角

維多利

法租界河邊（電話二一六二八）

（標準）大京班

時刻　日戲二點　夜戲七點開演提早

後場　夜場　正座三角　排座五角　對號八角

花想容　念三夜戲　顛倒鴛鴦
陳伯鈞　念三夜戲　興唐滅隋
金慧麟　念三夜戲　顛倒鴛鴦
虞秀霞　念三夜戲　北漢王

預先售票　對號入座

大世界

大智門電話局對面　電話二四一一八

今日開演

時刻　三點　七點一刻　九點一刻　星期六星期日加演一場

價目　日場角半　夜場兩角　幼童一角

大學教授

上海大戲院

特二區兩儀街　電話二四另三三

今天日夜開映

時間　三點一刻　七點一刻　九點一刻

注意價目　樓上樓下（日戲）四角二角　（夜戲）一元五角

他已自動要求法定年齡由丈夫

姚莉嬌豔活潑女星　姚樂寶登大班作品

梅嬌　麗寶　合演　梅麗福　桂命　傑作

同途異轍

揭開俱樂部府的黑幕。○萬分的刺力○公共場慘怪的魔影。暴露新穎的作風　新鮮的題材　新興的技術　情節離奇　感人至深

中央大戲院特別又一貢獻

本月廿四日起開映

勞萊與哈台（明天開映）

郝美杜倫等空前合作

全部歌舞　全部偉景　全部笑料

影城大會

粉腿與銀鞋齊飛！雪肌共香檳一色！

律師殷景庚受任漢陽歸元寺常年法律顧問通告

本律師茲受漢陽歸元寺聘任為常年法律顧問嗣後如有侵害該寺一切法益者當依法盡保障之責特此通告

事務所漢口寶善堂提街上首六百三十四號

小學自然衛生科教具

標本模型儀器藥品

分組發售預約

第一種　中華書局小學自然衛生課本之適用標本模型儀器

組別	種數	定價（元）
甲組	三一九	五六〇
乙組	二九二	八〇五
丙組	一五八	一〇四〇
三組共計	七六九	二四〇五

（說明）甲組係設備教具最簡要者。乙組係教具稍行購充時應加備者。丙組係教具更行擴充時應加備者。

第二種　各書局小學自然衛生教科書適用之本標本模型儀器

組別	種數	定價（元）
甲組	三四〇	五二〇
乙組	三一六	六一五
丙組	九二	九二〇
三組共計	七四八	二〇六五

預約辦法

（一）無論預約第一種或第二種，凡甲乙丙三組一次購置而一次繳款者，照定價五折。
（二）甲乙丙三組一次購置，於一年內分二次繳款者，照定價五五折。
（三）甲乙丙三組單購一組，一次繳款者，照定價五五折。
（四）甲乙丙三組單購一組，於一年內分二次繳款者，照定價六折。
（五）預約截止期　本年十二月底。

交貨辦法

（一）一次繳款者，甲組一個月交貨，乙組兩個月交貨，丙組三個月交貨。分局酌加包裝轉運日期。
（二）分期繳款者，第一次甲組一個月交貨，乙組兩個月交貨，丙組三個月交貨；第二次於付款後一個月，一齊交貨。分局酌加裝包轉運日期。

贈送說明書

第一種第二種目錄各一冊，定價[illegible]，凡學校及文化機關，備函蓋章，附郵[illegible]，即[illegible]

中華教育用具製造廠製造

（上海[illegible]路口）

中華書局總分局發售

（甲381）

平漢鐵路簡明行車時刻表

民國二十三年七月一日實行

72 混合車	64 普通客	62 普通客	52 普通客	42 普通客	44 普通客	22 快車	2 特快	上行列車	站名	下行列車	1 特快	21 快車	43 普通客	41 普通客	51 普通客	61 普通客	63 普通客	71 混合車
每日開行	每日開行	每日開行	每日開行	每日開行	每日開行	每星期二四六由漢口開	每星期日一三五由漢口開				每星期日一三五由北平開	每星期二四六由北平開	每日開行	每日開行	每日開行	每日開行	每日開行	每日開行
17.45	7.40	9.40						開	漢口玉帶門	到						7.30	18.12	12.25
18.22	8.00	9.57						到	〃大智門	開						7.18	17.53	11.48
19.02	8.20	10.22				23.00	23.50	開		到	18.10	18.35				6.48	17.33	11.08
19.13	8.30	10.32				23.10	24.00	到	〃江岸	開	18.00	18.25				6.38	17.23	10.57
19.43	8.35	10.37				23.20	0.10	開		到	17.55	18.20				6.33	17.18	10.27
20.44	9.25	11.21				0.05	0.55	到	橫店	開	17.16	17.39				5.49	16.28	9.26
20.59	9.30	11.23				0.07	0.56	開		到	17.15	17.37				5.47	16.23	8.49
3.19	11.07	12.48				1.35	2.25	到	孝感縣	開	15.57	16.17				4.21	14.46	6.24
3.49	11.22	13.00				1.50	2.40	開		到	15.47	16.02				4.06	14.31	5.54
1.26	12.35	14.03				2.58	3.45	到	花園	開	14.48	15.00				3.00	13.15	4.22
2.01		14.11				3.08	3.55	開		到	14.45	14.55				2.43		3.47
4.03		14.49				4.31	5.18	到	廣水	開	13.29	13.39				1.15		1.45
6.08		16.04				4.56	5.43	開		到	13.14	13.24				1.00		0.11
8.05		17.08				6.09	6.56	到	新店	開	12.19	12.29				23.58		22.40
8.20		17.13				6.19	7.06	開		到	12.14	12.26				23.53		2.22
10.38		18.34				7.14	8.23	到	信陽州	開	10.56	11.05				22.26		9.50
11.25		18.49				8.44	8.53	開		到	10.41	10.50				22.11		8.40
17.37		20.18				9.56	10.31	到	明港	開	9.15	9.23				20.39		16.16
14.02		20.33				10.01	10.34	開		到	9.13	9.20				20.24		5.46
19.54		22.36				11.58	12.33	到	駐馬店	開	7.25	7.33				18.20		2.47
7.44		23.16				12.38	13.13	開		到	6.45	6.56				17.40		1.47
1.06		1.33				14.54	15.22	到	郾城縣	開	4.40	4.52				15.23		8.20
11.56		1.53				15.14	15.37	開		到	4.25	4.37				15.03		7.22
10.21		3.52				16.55	17.18	到	許州	開	2.54	3.06				13.18		4.54
1.11		4.07				17.15	17.33	開		到	2.44	2.51				13.03		4.04
5.32		7.06				20.15	20.20	到	鄭州	開	0.15	0.15				10.00		23.00
7.12			7.45			21.05	21.05	開		到	23.25	23.25			22.50			20.36
12.20			10.48			23.43	23.35	到	新鄉縣	開	20.50	20.37			19.50			5.40
13.20			11.08			23.58	23.55	開		到	20.30	20.17			19.35			4.05
18.58			14.40			2.53	2.37	到	彰德府	開	17.29	16.55			15.59			8.25
19.58			15.20			3.28	3.17	開		到	16.54	16.15			15.19			6.48
13.34			17.28			5.21	5.09	到	邯鄲縣	開	14.52	14.13			13.15			2.56
0.14			17.38			5.31	5.19	開		到	14.42	13.58			13.05			2.16
2.40			19.20			6.53	6.37	到	順德府	開	13.18	12.29			11.30			13.40
3.40			19.35			7.08	6.52	開		到	13.03	12.09			11.15			12.46
6.45			1.49			9.00	8.39	到	高邑	開	11.10	10.05			9.01			9.30
7.10			1.59			9.10	8.44	開		到	11.05	9.50			8.41			9.14
9.32			3.40			10.39	10.08	到	石家莊	開	9.33	8.22			7.00			6.55
2.00				13.50		11.19	10.48	開		到	8.53	7.47		19.47				5.05
16.36				16.12		13.25	12.55	到	定州	開	6.37	5.32		17.24				0.10
17.11				16.22		13.35	13.05	開		到	6.22	5.27		17.03				9.55
10.00				18.07		15.04	14.34	到	保定府	開	4.45	3.50		15.10				6.45
21.00				18.22	7.00	15.19	14.49	開		到	4.25	3.35	19.48	14.40				5.35
0.08				20.13	8.59	16.51	16.20	到	高碑店	開	2.46	1.53	17.52	12.47				2.10
0.38				20.23	9.19	17.04	16.30	開		到	2.36	1.43	17.37	12.27				1.24
4.22				22.23	11.36	18.43	18.03	到	長辛店	開	0.47	23.53	15.25	10.13				1.53
5.22				22.37	11.51	18.53	18.13	開		到	0.32	23.43	15.10	9.58				1.04
6.35				23.25	12.40	19.35	19.00	到	北平前門	開	23.50	23.00	14.20	9.10				0.45

表內各次車時刻係依照鐵道部[illegible]

市冬賑會昨成立
修正組織章程推定各股人員
望各大慈善家熱心輔助進行

漢口市二十三年度冬賑委員會，於昨（二十二）日下午二時，在市政府大禮堂，舉行成立大會，出席人方本仁，吳國楨，陳經畬，賀衡夫，宋椿庭，王毅靈等一百二十餘人，主席吳國楨，紀錄王芥輿，如儀開會後，即由主席報告略謂：本屆冬賑，援案召請各界人士，蒞會勸賞，對於籌備手續，特予簡略，提前成立，期能溥救貧民，是緣今年本省旱潦相繼成災，麕集漢上貧民，特別加多，兼以米價增張，募款匪易，希望各大慈善家熱心輔助進行，以惠貧苦災黎云云，旋即進行

討論事項

（一）擬定本會組織章程，及辦事細則，請討論案，決議：組織章程中第三條文內，刪去「十三」及「三人」等字，第四條「各設股長一人」，由各團體推定之，改爲「各設幹事一人至四人，由各機關推定之」，第六條「股長」二字，改爲「幹事」二字，第七條「每週開會一次」句下，加「凡常務委員會，及幹事會，均須出席」第十二條「省政府」改爲省市政府，餘通過（二）請照章公推本會常務委員，及各幹事案，決議：當場推定常務委員五人，市政府吳國楨，市黨部單成儀，市商會陳經畬，錢業公會王毅靈，善堂聯合會岳綬庭，文書幹事，市府王芥輿，會計股幹事，錢業公會李德齋，市商會曹延輝，庶務幹事，市商會商伯常，募股幹事，市商會周星棠，賀衡夫，棠主集會辦事處胡治邦，柴海樓，購運股幹事，市商會楊輝廷，楊松圃，何文炳，散施股幹事，萬國慈濟會宋如海，善堂聯合會，段堯澄，調查股幹事，公安局周劍秋，善堂聯合會岳綬廷，保安公益會焦秀安，宋椿庭，謝杏股幹事，市黨部楊興勤，銀行公會董明藏，糾察股幹事，警備部陳金瑞，（三）擬具募捐啓稿，暨發起人名單，請公決案，決議：（甲）啓稿通過，（乙）發起人名單，交常會辦理，（四）本會會址如何決定案，決議：照例仍假市商會，至五時始行散會云。

諾那活佛昨在佛教會傳法
參加人數千餘名情形熱烈
并舉行灌頂禮以法水醮頭

蒙藏委員會委員諾那呼圖克圖，爲紅教祖師，對於佛法密宗，有深切研究，連日在漢情形，曾誌本報，昨日上午九時，在漢口佛教正信會，傳授大法，儀式極爲莊嚴隆重，分誌如下：

各界參加　昨日計到禁烟督察處處長兼該會理事長李基鴻，羅之鶱，鍾筱亭，農行省銀行準備庫主任沈毅年，律師公會王述會，陳維東，商界倪蘭谷，漢口第十警署長王壽山，以及該會理監事男女會員，千餘名參加，情形極爲熱烈。

會場布置　傳法會場，即在佛教會內，門首高懸黨國旗，大廳懸總理遺像，此外設置簽到處，齋堂，哈達流通處，各處開以黃布，傳法會場，在該會二樓，上設演講台，法師座位，其次設各種佛象花草供品，四周集以紅綠綵彩，演講台下，過當拜墊，男左女右，布置井井有條，備極莊嚴。

設齋供養　在未傳法前，男女會員，在該會正廳設齋供養諾那活佛，并排列祭位，分男左女右，正中設上師坐位，舉行時，由男女會員，會同活佛用齋，以表敬意，齋畢依法出廳，至傳法大廳竚候，

哈達流通　哈達爲供養法師物品，其物爲紅綾黃綾兩種，其長約三尺左右，昨日凡參加之男女會員，以及小孩，均請哈達一條，繫於頸上，黃紅鮮明，頗爲壯觀。

傳法情形　男女會員用齋畢後，即正式舉行傳法儀式，各會員坐於拜墊之上，首先該會理事長李基鴻報告，一要守秩序，二要肅靜，三要誠敬，不可嘈雜，詞畢，即請活佛登台，活佛衣舊紅色套袍，僧帽，雖年逾古稀，而精神尚健，首傳長壽佛簡修法，次傳十一面滅罪金剛觀音念誦觀想法，最後傳二十一度母法之開示及修略觀想，其傳法大概情形，活佛手或執法器，獨自持咒，或領導男女會員念咒，有時闡明觀想及持戒意義，由傳立會員代達會員，雖寥寥數語，[illegible]意賅，活佛漢語甚通達。吐詞亦甚明晰，經過一小時之久，傳法完畢。

依次灌頂　諾那活佛傳法完畢以後，即舉行灌頂，其形式以法水醮頭，意使其豁然開朗，明心見性，依法而行，灌頂時，從右自左，凡受灌頂者，以前頸繫之哈達供養，然後出活佛摩頂受戒。

武昌舉行　諾那活佛今日上午九時，應武昌佛教會之敦請，赴武昌舉行傳法儀式，昨日該會布置會場，通知全會參加，活佛定今晨由漢渡江前往。

明赴長沙　諾那活佛由贛來漢，本擬即行赴湘，應湖南省政府主席何鍵之約，因在武漢傳法，故將行程展緩，諾氏擬於明日乘湘鄂路專車赴湘，在長沙將有長時間勾留云。

視察鄂中教育
程其保報告經過
本區教育以前尚發達 現農村破產進展甚難

教育廳長程其保巳將鄂中教育視察經過電告省府如下：鄂中教育，考諸巳往，在各區中，比較尚稱發達，但自經匪患水災以後，農村破產，百業凋敝，教育進展，亦感困難。本人平時對於地方教育，異常注意，蓄以復興農村，非從縣區教育着手不可，而改進縣區教育，又非詳悉各縣地方情形及教育現狀不可，故自到鄂以來，業經先後巡視者，已有多區，惟鄂中一帶以時間及其他關係，耽擱再三，迄今始獲考察，而又以連日陰雨，旅途困人，所經各縣觀察容有未詳，以爲憾也。

九月二十九日　上午八時，汽車由漢口向應城出發，廳員謝紹基一人隨行，是日天氣奇熱，汗流浹背，宛似盛暑，途次以所包汽車機件不時損壞，隨修隨行頗多耽擱，經辛安渡長江埠至應城時，業巳十二時，橋口至應城一帶高粱芝麻稠密如雲，秋收有望，心殊快慰。至應城後，在私立西河中學就擱兩小時，因須當日趕到天門，應城教育，留待返省時視察，故未詳加調查。午後二時半，向天門進發，車至皂市，折而向西，附近田疇，均種棉花，亦爲災象。惟路次高低不平羊腸曲折，汽車行駛較緩。午後五時，始抵縣城。天門爲第六區專員公署所在之處，石專員對於地方教育及其他一切事業之改進，均極努力，當晚下榻專員公署。天門教育，在鄂中除應城外，較其他各縣稍形發達，有完全小學五所，除中心小學在縣城內，其餘各校，均在鄉區，計岳口有完全小學一所，皂市一所，漁薪一所，乾驛一所，共計高級十班，初級二十班，男女學生一千八百四十餘名，初級小學二十所，共二十一班，男女學生千名，私立小學一所，學生六十人餘名，民衆教育館二所，衆學校四十所，分佈於城鄉各區學生約一千五百八十餘名，另有短期小學一所，學生約四十人，此外巳經登記之塾及未經登記之私塾，全縣計共七百八十六所，有男女學生一萬五千一百餘名，教育經費，全年預算數爲六萬〇五百九十四元，實收祇三萬六千餘元，較之團隊經費年支十三萬元，幾成一與四之比例，該項經費用之於行政者二千三百八十八元，用之於學校教育者，二萬九千四百四十元，用之於社會教育者，二千七百十六元，尚有二千元，作爲補助經費，查天門全縣人口，近八十萬，學齡兒童，據最近統計報告，共有十三萬六千五百六十七人，而

全縣受教育者　合高級初級民衆學校，短期小學與私塾學生，共計不到一萬八千一百人，失學兒童，在十一萬八千五百人以上，實社會之大危機，問題殊覺嚴重，石專員有鑒於此，已着手計劃力謀發展，其計劃之第一步，即爲創辦初中，天門各校，每年高級畢業兒童，將近百人，縣內既無中學可升，出外求學，又多數感到經濟困難，類乏繼續求學機會，故地方人士，亦感覺有籌辦初中需要，查該縣以前原有中學一所，經費以棉花捐爲的款，嗣因民國二十年實行裁厘時，政府以此捐款，類似厘金，擬令取銷，益以地方匪氛未靖，因而停頓，現在該縣城關棉業公會，組織全縣棉業改進委員會，依據商法，抽收事業費，即以此項事業費，作爲辦理初中之用，此種計劃，石專員竭力促其實現，統計天門一縣，每年產棉在十萬包以上，按每包預定抽收一角計算，年可收洋一萬餘元，以之辦理六班初中，勉强敷用，此項捐款，上年度即已收到五成，劉將此款劃出四千元作爲建築費，並覓定西城內校士館，即縣立中心小學間壁黨部舊址，作爲校舍。除將原有屋宇，重加整理外，另建西式樓房一棟，業已興工月餘，將來新屋完成，可以容納學生四班，翌年一月，即可招生，中學以外，並擬開辦農業學校一所，因該縣在環境上之需要，及總部令各區籌辦區立農業學校以來，該縣亦正在計劃進行，查中心小學之門前及左側，有隙地約八十餘畝，石專員於去冬已將該處一部份荒地，闢爲中山公園及體場，園內花木，尚待栽植，其餘一部份熟地，作爲苗圃，將來區立農業學校，預定設立是處，即以苗圃作爲農場，同時在中山公園與附近張氏宗祠之間，設一醫院，而於中山公園之中，建設民衆教育館一所，並築一中山紀念堂，此種計劃擬於本年度內，完成一半，下年度內，全數完成，將來該處中心小學，民衆教育館，醫院，體育場，農業學校。苗圃公園，中山紀念堂，集中一處，成爲一個文化區域，用意甚善，按諸事實與環境，亦感覺有辦到之可能也。

天門人口既多　學校太少，失學兒童，人數之衆，已如上述，但事實上又無多量經費，可以擴充，除一方面厲行私塾教員登記檢定加以整頓外，在上學期，將較優私塾，改成民衆學校四十所，前面已列入社會教育統計之中，該項民衆學校，由縣政府酌予津貼，現在天門，各區保甲經費，頗多籌妥，專員公署曾令各個聯保辦公處，均須籌設民衆學校一所，即以聯保主任，與書記，担任教師，經費由聯保甲內籌劃，所招學生，不論年齡，惟帶有一些强迫性質，不准隨便中綴，天門有百數十個聯保，即可添設百數十個民衆學校，如此辦法，最有實效，以上幾點，可以看到天門教育，正從事於量的發展也。

在天門北城門外，靠近東湖，爲儒學舊址，佔地十餘畝，房屋寬廣，計有四十餘間，禮堂亦宏敞，祇須略加修葺便可作用該處以辦理省立農業學校，最爲合宜，不特環境優美，且有隙地可供實驗，俟將來經費有着，計劃實現時，校舍問題，當可不捨此他求也。

縣立中心小學　在各校中，規模較大，分一二兩部，共辦十二班，學生五百六十餘人，經費全年八千九百六十四元，雖較省會完全小學小一倍多，而較其他縣區各校則有超過，惟是設備簡陋，圖書儀器標本及其他教便物，均未見購置，應樽節其他費用增加設備，力求內容充實，童子軍成績尚佳，宜更加意訓練，益求進步，六上國語姚教員，年齡已高，精神太差，授課時不能引起全級兒童注意，六下國語令教員，講解亦欠明白。同時各教員對於教材進度，快慢不一，均應特別注意縣立城關第一初級小學劉教員，對於複式教學太無研究，各級自動支配未當，浪費時間，難有成效，城關第二初級小學董教員未按照普通時間授課，他校業已一課上完，該校學生向多數遲遲未到，養成兒童晏起習慣，想見平時因循落後，應從速糾正，縣立民衆教育館晚間將收音機開放，許多民衆，羣集聽講寂然無聲，一種心領神會及求知之需要，流露甚切，主管者能利用機會，因勢利導收效必大，同時還須設法，引起民衆問字及閱覽時報興趣，該附設之短期小學，能與各校同樣整日授課，容易引起家庭信仰，總之辦理縣區教育之人，除治事外尤應負事業改進之責任，與家庭聯絡，與社會接近，從而改良家庭，從而改進社會，方不失辦理縣區教育之初旨趣。（未完）

張羣宴日領

省政府主席張羣，昨（二十二）日正午在省府外賓招待室，宴請新任駐漢日本總領事清浦義秋，及卸任日領清水八百一，日本第十一艦隊司令杉坂等，並請武漢警備司令葉蓬及漢口市長吳國楨等作陪，至午後二時許，始盡歡而散。

阮齊今晚赴京
候蔣委員長傳見

軍事委員會蔣委員長，業於前日由贛轉京，茲爲考察各省國民軍訓成績，即定期傳見國民軍訓會主任，垂詢一切，指示改進，本省軍訓會主任阮齊，奉訓練總監部電促，即日赴京，聽候傳見，聞已決定今晚乘輪東下，茲錄訓監部原電如次：武昌國民軍訓會阮主任鈞鑒，限有（二十五）日到京，候委座傳見，訓練總監朱培德馬國。

華僑代表團
日內由平來漢

第五屆全國代表大會，華僑方面，已選出代表十餘人，月初抵滬，現因會期延展，該代表等，於十八日由京乘車赴平游覽，定日內由平來漢，中委戴愧生，昨已有電致漢，此間黨政軍當局，均準備招待。

省府政務考察團昨規定出發地點
各機關參加人員亦已確定
下月初旬由吳瀛率領出發

省府爲考察各地模範政治設施，前曾令由祕書處，研究會，教育廳，省會公安局，省立醫院等機關分別派員，會同組織考察團，由地政會副主任吳瀛率領出發，次第前往博野，定縣，菏澤等地，實地考察研究，茲悉各機關奉令，已按照規定各派一人參加外，地政會方面，亦已派定參加會員人數，該團決於下月初旬出發，昨并決定出發路線，茲誌參加人員名單，及出發路線如下：

考察人員　除地方政務研究會主任吳瀛外，計有鄧邦治，周元，吳奇霖，姚芝，黃爲綸，柳霈，張廣軒，胡以平，尹鳴珂，胡咸吉，張四維，曾操常，汪萬里，張炳曜，劉翰華，李澤民，楊澤華，袁琪，陳銘，張甫，羅之翥，歲齊亞，吳秉忠，汪龍蟠，方撰軍，及地政會職員劉季初，陳廉等三十餘人，

出發地點　由漢口出發乘平漢車至石家莊，轉赴博野，再至定縣，以至北平，天津，（如時間有餘，或轉赴稔縣）再往濟南，菏澤，黑村，鄒平，即沿清車路返周村，赴青島，過濟南，至浦口，無錫，蘭谿，上海地等，再乘輪由滬返漢口。

總部令嚴禁朦報侵挪倉穀
核准出陳易新辦法

三省剿匪總司令部，頃據湖北省政府呈，擬定各縣區倉谷出陳易新辦法，請鑒核准予備案等情，時於昨日指令省政府，略謂：查所擬出陳易新辦法，尚無不合，准予備案，仰即轉飭各縣，遵照規定，嚴禁朦報及侵挪，致礙要政云。

總部令三區按月徵保甲經費
呈報戶口可斟酌實情辦理
編餘槍枝不應發交壯丁隊

三省剿匪總部，頃據湖北第九區行政督察專員羅獻祥呈送第二次行政會議議決案，請鑒核等情到部，特摘要核示，於昨日指令該區遵照辦理，茲誌總部核示各項於次：

民政　查第一第二兩案，該省民政廳所擬甲長呈報戶口異動符號單，尙屬簡易，會經省政府轉呈本部核准，原爲不識字之甲長，解除呈報困難，若均能以數目字填報，自屬正辦，並未加以限制，該區所轄各縣，儘可斟酌實際情形辦理，併案決議之「仍用數目字」由專員通令各縣遵行」一節，應毋庸議，又查第六案保甲經費，按月徵收，則爲數甚微，住民自易於繳付，若集至三月，征收一次，數目較大，必有拖欠情事，且與編查保甲戶口條例第三十四條後段「應按月將收支實數列表張貼於保長辦公處前公佈之」之規定不符，仍應按月徵收，所議決「按三月徵收一次爲標準」一節，應即撤銷。

財政　查第四十二案，長陽縣長擬將該縣營業稅稽徵所，暫行保留一節，雖於收入不無裨益，然核與財政廳明令既有不符且擱途設所，無異徵收通過稅，與營業章程，亦屬抵觸，應毋庸議。

建設　查第五十六案，鄂省各區各縣，設置無線電台一節，前以經費無法籌集，由省政府呈請暫緩辦理，並經本部核准有案，該區所轄遠安，興山，秭歸，五峯等縣，究竟有無特設必要，應俟省政府核轉到部，再行飭遵。

保安　查第二十七案，擬將保安隊編餘槍枝發交壯丁隊，實行軍事訓練，核與條例不合，且流弊滋多，應毋庸議，但各縣保安隊編餘槍枝內，如有由民間借來者，可由該區保安司令切實查明，并應遵照民團整理條例第二十七條辦理，以免發生流弊，又查臨時動議，所提各縣壯丁隊隊長，隊附，及區隊附，津貼火食應由何項開支一案，應遵照各省民團整理條例第二十八條，確切辦理，以符法令。又查臨時動議，所提各縣保安隊縮編後，縣長兼指揮官，其組織應否變通一案，應遵照南昌行營治字第一五四零八號訓令規定之旗幟樣式，暨各省保安制度改進大綱附表第三，確切實行，以資劃一，而符法令。

保安處黨部添聘設計委員
省庫月撥經費六百元

本省保安處特別黨部籌備委員會，昨（廿二日）舉行第三十二次委員會議，計到出席委員丁柄樞，黃公柱，邱仲川，記松林，任權等五人，列席書記長朱震生，主席丁柄權，紀錄張巖清，如儀開會，（甲）報告事項：（略）（乙）討論事項：（一）常務委員提：本會九月份經費報銷冊據經李邱兩委員審查無訛，已提前呈送中央審核請予追認案，決議，照準。（二）常務委員提：本會前設計委員已辭職，所遺缺額應如何推定委員補充，請公決案，決議，推邱委員。（三）書記長提：本會直屬第一二三四五各分組下二次開會日期，均巳由各該組長分別訂定，本會應如何推定委員參加指導，請公決案，決議，第一組推邱委員，第二三兩組推任委員，第四組推李委員，第五組推朱書記長。（四）書記長提：本會設計委員會五人，除任委員權，胡委員伕僧外，餘均已辭職，擬添聘蕭仁，劉錫奎，蔡增耀，朱震生，楊世英等五同志補充，並擬充爲七人，當否請公決案，決議，通過。（五）書記長提：中央巳任命湖南省政府主席爲剿匪軍追剿總司令，本會應否去電道賀請公決案，決議，電賀。（六）散會。

昨據確息：湖北全省保安處特別黨部經費，省府已議決，自十月份起，由省庫預備費項下，按月撥補六百元云。

三省邊區善後專員負責辦理
循名責實自易程功
督辦公署暫緩議設

三省剿匪總部前據河南特別救濟會張准賓等呈請，將豫鄂皖三省邊區劃爲特別區域，復據安徽省主席劉鎮華庚電，呈報設立皖邊區善後處情形，并擬呈各項章則到部，節經彙案轉呈委員長南昌行營核示遵，茲奉指令內開，既據議復，關於邊區善後事宜，由各專員辦理，循名責實，自易程功，所擬改設善後督辦公署，應從緩議，仰即轉飭各該省政府督飭邊區各專員，切實舉辦善後可也等因，遵於昨日訓令豫鄂皖三省省政府遵照云。

俘虜赤匪用品驗明完好者
方得遵照條例給獎

駐鄂綏靖公署，昨分令所屬軍政機關暨各部隊，謂奉豫鄂皖三省剿匪總司令部轉奉蔣委員長南昌行營訓令，謂各部隊在此清剿之際，對於俘虜赤匪軍用品等件，須遵照前頒給獎條文，驗明完好者，方得給獎，所有已經給獎物品，應呈解三省總部，仰轉飭所屬一體遵照，等因奉此，除呈復并分令外，合行令仰飭屬一體遵照辦理爲要，此令。

三機關派員調查武漢存糧
俾根據厘訂救濟辦法

民財兩廳，漢市府，奉省府令，會同安擬救濟武漢民食辦法，前日曾經初度會商，僉以此案關係調節民食，茲事體大，特於昨日派員，會同調查武漢糧食現存概數，與供給需要時日，及糧價運銷情況，以便根據擬訂救濟辦法，適合環境需要云。

婦女奇裝異服
漢市訂取締辦法
業經省政府審查修正
轉知各地方政府酌辦

湖北省新生活運動促進會昨致省政府公函云，案據漢口市政府呈賷漢口市取締婦女奇裝異服暫行辦法，請鑒核備案等情到府，除將原辦法審查修正，令發該市政府遵照外，相應照抄辦法一份，函達貴會查照轉知各地方政府酌辦爲荷，此致，茲附該辦法如後：

取締辦法　漢口市取締婦女奇裝異服辦法，第一條，本辦法參照南昌取締婦女奇裝異服辦法訂定之，第二條，衣服材料以國貨爲限，第三條，有左列各款情形之一者，爲奇裝異服，一，旗袍長齊脚跟幾至掃地者，二，衣袖長不及肘關節者，三，左右開叉旗袍其叉口過膝蓋以上者，四，短衣露出褲腰而不着裙者，五，僅着短衣而未覆過臀部者，六，衣褲緊窄綳露臀乳者，七，稀薄紗衣不着襯衫隱露胸臂者，八，裙褲下垂不過膝蓋者，但從事勞動工作時不在此限，九，短髮不垂腦後，或髮長過肩者，但蓄髮梳髻者不在此限，十，纏足者，但年三十以上早經纏足者不在此限，十一，束乳綑腰者，十二，着毛絨類織成無扣之短衣者，但襯衣不在此限，十三，着睡衣襯衣拖鞋行走街市者，第四條，本市女公務員女教員女學生及男公務員之眷屬，限本年十二月一日實行，其他各界婦女限二十四年二月一日實行，第五條，本市各中西成衣店應由該管公安局印發本辦法張貼店中，遇委託製衣者，須遵照指導之，第六條，本辦法由公安局嚴厲執行，如有違抗者，依違警罰法第四十五條第四款從重處罰之，第七條，本辦法自公佈之日施行。

鄂反省院昨開懇親會
計到院友百數十人

湖北反省院自成立以來，經感化出院者凡數百人，該院近爲明瞭各出院人生活狀況起見，於昨日下午一時召集居留武漢之出院人，舉行院友懇親會，到院友百餘人，并請有黨政軍各機關代表參加賜訓，由院長黃寶實主席報告舉行斯會意義後，即由各機關代表相繼致訓，最後由各院友報告生活概況，至四時許散會。

平漢路黨部
蔣昨電復
遠承慰勞特電復謝

平漢路黨部前以蔣委員長指揮有方，將士用命，得將共匪盤踞七載之瑞金克復，特電致賀，茲悉該部昨（二十二）日接奉蔣委員長復電，文云：漢口平漢鐵路特別黨部執監委員會鑒，刪代電悉，瑞金久被共匪盤踞，地方倍受蹂躪，幸各部隊用命，始克收復，遠承慰勞，謝，除傳示前方將士外，特電復謝，蔣中正皓行治寬印。

湖北醫院

江華縉醫師　病痊　照常應診

何女士寫字助賑

吉林名閨何亞琴女士，書法娟秀，今因慨於黃災重巨，願寫字助賑，已寫有宣紙四尺聯幅及中堂甚多，各界士女，函寄郵票八十分，即可得中堂一幅，如函附郵票四十分，對聯一付，並寫上下款，專要一聯或一中堂亦可，外埠須何女士親筆簽名之半身照像，所收筆資，俟集有成數，即作爲賑款。來信時說明，（來函請寄：天津英租界三安道五十六號李通梅代收）

是眞人人滿意的好消息！

香港來電

商戰最烈的今日誰都知道用種種的廣告來造求出路，習不用欺人的廣告故尙全國的風行現本良心宣傳，招徠但「香港普濟公司」則以實濟將年中節省的廣告消耗作贈送使患者實受其益現由十一月八號起將「補腎藥王海狗丸」「婦科專藥鳳凰蛋」買一盒另送多一盒作担保想買有效的良藥勿錯過了海狗丸專醫腎虧虛弱每瓶一元 鳳凰蛋專醫女界經期百病白帶閉經（每盒一元六角）漢口民生路廣東樂房大中藥房屈臣氏中德

新生活專業羊皮局

一皮業先鋒!!　准於國歷十一月廿八日正式開張

瞬屆冬令，諸君購備禦寒之衣乎？如欲購皮衣，請至新生活專業羊皮局，敝店翻新局部，陳設各色羊皮樣貨數百餘種，對於選擇貨物，更能一目了然，以高尚之貨劃極廉之價，務使賜顧者，稱心合意，達廉物價美之目的，倘蒙賜顧，極表歡迎。●地址黃陂街迴龍寺對面便是

王霞宙畫例

花卉對開每尺二元。整幅每尺三元。扇冊每件三元。佛像仕女山水加倍。翎毛加半。點品另議。潤筆先惠。

收件處　交通路榮寶齋　前花樓師竹友梅館　保元路淳輝閣

中國廣東公記公司出品

各電料，百貨商店，均有經售。

KK牌國貨電池　駕乎一切舶來品之上

特點→光亮·耐燒·價廉

湘鄂豫總經理　漢口美豐電器行　民權路一八四號　電話三一〇〇九

帕勒托

帕勒托爲美味之補身良劑。品質純。補力宏。消化易。秋風多厲。並雅服之。非但補身强壯。且可預防感冒。

英商慎昌洋行經理　（三）

PALATOL

市府體委會主辦 乒乓賽下週開始

參加隊男高四男中五小學七 女子僅有一隊報名減色不少

市府體委會主辦之全市男女乒乓循環錦標賽，報名業經截止，計參加男高組有四隊，旗鼓相當，錦標誰屬，無從預測，男中組有五隊，小學組有七隊，惟女子組僅有三小女生報有一隊參加，未免美中不足，可見漢市女子體育之沒落，惟以無隊比賽，將給獎品，以資鼓勵，如該校誠可謂難能可貴矣，各組秩序派定如左。

男子高級組

晚星—捷隊甲 十一月二十六日下午八時
雲華—全華 十一月二十六日下午九時
捷隊甲—全華 十一月二十七日下午八時
晚星—全華 十一月二十九日下午八時
捷隊甲—雲華 十一月二十九日下午七時
晚星—雲華 十二月三日下午八時

男子中級組

捷隊乙—聯合黑 十一月二十六日下午七時
聯合白—市職 十一月二十六日下午八時
旣濟—聯合黑 十一月二十六日下午九時
旣濟—聯合白 十一月二十七日下午七時
聯合黑—市職 十一月二十七日下午七時
捷隊乙—市職 十一月二十八日下午五時
捷隊乙—聯合白 十一月二十九日下午七時
旣濟—市職 十二月一日下午四時
聯合白—聯合黑 十二月一日下午五時
捷隊乙—旣濟 十二月三日下午八時

小學男生組

四小—五小 十一月二十六日下午七時
五小—十小 十一月二十七日下午四時
一小—敦實 十一月二十七日下午五時
三小—四小 十一月二十七日下午五時
十小—旣濟 十一月二十七日下午六時
一小—四小 十一月二十八日下午四時
三小—十小 十一月二十八日下午四時
四小—十小 十一月二十八日下午四時
敦實—旣濟 十一月二十九日下午四時
一小—五小 十一月二十九日下午五時
一小—十小 十一月二十九日下午四時
三小—五小 十一月三十日下午四時
四小—旣濟 十一月三十日下午四時
十小—敦實 十一月三十日下午五時
五小—旣濟 十一月三十日下午五時
四小—敦實 十二月一日下午四時
一小—旣濟 十二月一日下午五時
五小—敦實 十二月二日上午九時
一小—三小 十二月二日上午九時
三小—旣濟 十二月三日下午七時
三小—敦實 十二月三日下午六時

又該會恐各隊不明規則，特錄規則四條如下：一，各隊如有相片未繳者，須於比賽前交淨，否則不得出席比賽。二，輪值隊如逾五分鐘及雙方不到者，均以棄權論。三，凡出席隊員，每隊服裝務求一律，以壯觀瞻。四，定於十二月三日下午九時給獎。

市民中校聯運會 全部成績揭曉

博學市職分奪中男甲乙組冠軍 心勉一女中互獲女甲乙組錦標

給獎改在下月二日舉行

本市第五屆市民及第一屆中等學校聯合運動會，結束多日，各項競賽成績早經本報特刊詳載，惟各組田徑個人總分，因各種比賽，耽延至今，訖未公佈，茲因給獎在即，特探錄於後。又訊：市府體委會原定本星期日舉行給獎，已誌昨報，茲因通知不及，決改於十二月二日仍在青年會舉行云。

各校總分

▲中男甲組
博學，六十一分
江漢，五十五分
市職，二十九分
一中，二十七分
漢江，七分
震旦，七分
漢光，一分

▲中男乙組
市職，五十七分
博學，五十分
一中，三十五分
漢江，十三分
震旦，四分
漢光，二分
江漢，一分

▲中女甲組
心勉，六十四分
武中，二十八分
一女中，十八分
羅以，十五分
培文，六分
女職，〇分
民新，〇分

▲中女乙組
一女中，五十三分
培文，十七分
心勉，九分
武中，八分
羅以，七分
女職，〇分
民新，〇分

女子網球優勝者 右吳成蓉 左秦佩貞

各組個人總分

▣市男子組▣
田賽個人總分第一陳實球二十分
徑賽個人總分第一胡炳祺十分

▣市女子組▣
田徑個人總分第一王健民十一分
田賽個人總分第一查光富二十分

▣中男甲組▣
徑賽個人總分第一左作樺十分
田徑個人總分第一左作樺十五分

▣中男乙組▣
田賽個人總分第一唐敏初十分
徑賽個人總分第一劉黎青十分
田徑個人總分第一劉謨瓊七分

▣中女甲組▣
田賽個人總分第一胡佐鞏十分
徑賽個人總分第一譚松柏十三分
田徑個人總分第一胡佐鞏二十三分

▣中女乙組▣
田賽個人總分第一盛隆嚴十三分
徑賽個人總分第一嘉燮玖十八分
田徑個人總分第一蕭文鳳十二分
田賽個人總分第一李光楣，徐慧英，蕭仁清，白蔡芸，各獲五分抽籤決定
徑賽個人總分第一臧甯熙十一分
田徑個人總分第一陳月嬋八分

青年會籃球 明日續賽

心勉—聖嘉納
漢光—健隊
遠東—黑隊

青年會第三屆男女籃球循環賽，定明（廿四）日舉行第四次比賽，其秩序如下：心勉對聖嘉納，裁判員楊文朵，劉章炳，漢光對健隊，裁判員孟壽澎，梁元鼎，遠東對黑隊，裁判員彭紹初，雷賢良，時間，下午六時半起云。

公園杯足球賽 今日抽籤

俾便決定戰程

第二屆公園盃足球循環賽，業經籌備就緒，定於本週開始比賽，參加者計有業樂，骷髏，磊光，曙光，吼隊，零零，旣濟，水電，平漢等九隊，已發出通知，定今日下午四時半，在中山公園體育部開會討論比賽規約，及抽籤決定比賽程序云。

足球場之角逐

地質專家 李四光往滬

改乘海輪赴英倫應各大學請講學

中央研究院地質研究所所長李四光氏，此次應英國各大學之請，前往該國講學，於日前由平來漢，連日在武大講演，學生聽講者極衆，計講題爲「東亞二十七中國煤鐵供給問題」「最近地質時期中國氣候之變遷」，李氏講時，並用各種自製之圖表，及幻燈影片參證，不特啓發知識，且極興趣，聽衆數百人，均爲之饒神往，無一露倦容者，李氏已於前晚（廿一日）乘輪東下赴滬，然後再改乘海輪赴英云。

中日乒乓賽

延至本星期六舉行

省會體育會與日本乒乓隊原擬於昨（二十二）下午三時與日本乒乓隊比賽，茲悉該隊昨午忽接日方電話，請延至本星期六（二十四日）下午七時舉行，因此昨日之賽未能實現云。

荊宜球賽結束

男女網球荊宜平分秋色 籃球宜昌勝排足荊沙勝

五座銀鼎宜分其二荊有其三

荊沙與宜昌球賽之第一日（十八日），男子網球雙打，荊宜各勝一場，排球勝利屬於荊沙，各情已誌本報，茲悉十九日上午舉行男子網球單打，第一場荊沙劉芳彬對宜昌劉書嘉，二劉勢均力敵，每局皆造成七比五之紀錄，表演極有精彩，惟劉芳彬手術靈活，步伐敏捷，結果爲三比一，荊沙勝，第二場荊沙隊之安世壽對宜昌隊之楊烈義，安之抽球雖有力，而楊長於點眼，能使對方疲於奔走，結果爲零比三，宜昌隊大勝，下午舉行籃球賽，銀角一鳴，荊沙即投入一籃，頓起輕敵之心，不意宜昌隊一鼓勇氣，連中三球，荊沙隊氣爲之沮，結果爲一九比二五，宜昌隊勝，二十日上午第一場舉行女子網球賽，荊沙隊之賽德貞吳成容對宜昌隊之朱翠芳英兩姊妹，賽小姐之球藝早著聲譽於華中，吳小姐能以左手反撲致勝，而發球更爲有力，致對方不能招架，結果爲二比零，荊沙隊大勝，第二場又爲男子網球雙打，荊沙隊爲夏博金復初，宜昌隊爲楊國達王永芬，殊爲可惜，楊之撲球有法，夏之抽球太猛，屢次出線，遠近咸宜，結果爲一比三，宜昌勝，合計男子網球比賽五場，總結果爲二比三，宜昌勝利。惟連日球賽結果，荊宜兩方各得兩種優勝，故今日下午足球賽，實爲合部勝負所關，觀衆極其踴躍，各球員淬厲精神，情緒至爲緊張，上半時雙方各進一球，不分勝負，唯荊沙隊實力雄厚，以致各球員嘗集於宜昌隊球門之前，無法攻開，幸紅衣將軍善於防守，每能化險爲夷，下半時荊沙隊排闥而入，復衝進一球，後改取守勢，結果爲二比一，荊沙隊勝，球賽告終，即舉行給獎禮，首由郭處長仲和代表徐總司令致訓詞，大意謂：提倡體育實爲復興民族之基，繼由黃旅長訓詞，語多勗勉，最後由第九區羅專員之夫人給獎，荊沙隊得排球足球及女子網球銀鼎共三座，宜昌隊得籃球及男子網球銀鼎共兩座，散會後，黃旅長羅專員金公安局長公宴全體球員於味腴菜館，賓主盡歡而散。

高中女生習看護

軍訓會擬定標準規定期限一年 昨咨呈教廳轉飭各校參照實施

國民軍事訓練委員會，爲厲行各校女生軍訓起見，特擬定修習看護課程暫行標準，規定期限一年，於昨日咨呈教育廳，轉飭各校參照實施，原文如次：

咨呈教廳

案查前訓練總監部與教育部會頒之修正高中以上學校軍事教育方案第二十三條，規定高中以上學校女生，免受軍訓，但平時應以軍事看護爲必修學科，集中訓練時，得調派服務等語，自應遵辦，惟查本省高中以上女校，支配一定時間，投以適當教材，使習軍事看護之學生，得到良好成績者固多，而玩忽功令，視爲緩圖者，恐亦所難免，將來集中訓練，所有一年級女生，均應調服看護勤務，倘對是項常識及技能，平日不妥爲養成，一值應用時期，自當少所把握，理合擬附高中以上學校女生軍事看護課程暫行標準一份，備文咨呈鈞廳鑒核，賜予轉飭各校參照。

暫行標準

（第一）本標準係根據訓練總監部與教育部會頒修正高中以上學校軍事教育方案第二十三條規定：「高中以上學校女生，以軍事看護爲必修學科」而訂定之。（第二）使女生具有看護之常識，及戰時應用之技能。（第三）修習期限爲一年，支配於第一學年內修習之，每週三小時，（內講解二小時，實驗一小時），二，一年級修軍事看護之女生，並須於每年四月十一日起，至七月十日止，隨同男生集中訓練時，得調派服務，（第三）學期：一，教材大綱（一）繃帶術，（一）繃帶之用途，（二）繃帶材料之選擇，（三）製繃帶法，（四）繃帶時應注意之點，（五）繃帶法，（六）貼膏法，（七）用夾板法，二，救濟，（一）救濟之基本原則，（二）戰時救濟法，（甲）止血，（乙）止痛，（丙）消毒，（丁）傷者病症之觀察，（甲）氣色，（乙）呼吸，（丙）脈搏，（丁）體溫，（戊）神志，三，各種外科之救濟，（甲）創傷，（乙）擦傷，（丙）骨折，（丁）火傷，（戊）其他，四，傷者之搬運，（丙）內科病，（一）流行性傳染病，（二）地方性病，（三）精神病，（四）其他，如猩紅熱，及斑疹傷寒等，其救濟等，三，軍隊衛生勤務機關之組織，（一）平時，（二）戰時，四，軍隊衛生勤務，（一）入伍時之健康檢查，（二）保健之手續，（三）防疫，（一）注射，（二）護病職務，（一）看護病人法，（二）病室之佈置，（三）保管，（四）病人之安適，（五）鋪床法，（六）更衣，（七）理髮，（八）病人之清潔，（九）沐浴，（十）病人之飲食，（十一）大小便，（十二）治療及其技術，（一）處理，（二）灌腸，（三）導尿，（四）洗胃，（五）其他洗滌法，四，術，五，其他，菌的療法，注射時應用針器及消毒液之準備，例如靜脈注射，九，簡易藥物，十，外科敷料，十一，手術之概況，十二，施藥手續，十三，手術前後病人之護理，十四，危險病症之救護，十五，按摩，十六，軍隊衛生，環境衛生認識及應付法，（一）飲水及食品，（二）廁所廚房之清潔，（三）除虱，（四）蚊蠅蟲等環境之衛生概要，（第四）實施方法：（一）作業要項，（一）各項救急之練習，（二）示範表演及參觀，（三）醫院之參觀，（二）教材應求簡明，並以實地練習爲主體，（三）完全高中女子學校，應單獨請教員數人，普通男女同校之女生人數過少時，可按地區集中數校連合請人訓練之，（四）因女生軍事看護制服，在未正式規定時，暫用原有學校女生制服，（五）每週三小時，應連續一次教授之。

徵求

▲國聞週報

本部缺少下列各書：
第十卷第三十七期一本
第十卷第四十四期一本
第十卷第四十七期一本
以上各書，如有願割愛出售者，請於每日下午八時至九時送到本部，當以原價兩倍奉酬。

武漢日報編輯部啓

交通部武漢電話局標售廢料續行通告

本局標售廢料原定本月十九二十兩日爲投標期，茲以來局察驗者甚少，大概各商號未及遍知之故，特展期二十六二十七二十八三日預備察觀，三十日上午九至十二點投標，十二月一日上午九至十二點開標，其餘辦法相同，特此通告。

遺失聲明

啓者查星堂前在漢口商會長任內，於十三年九月間以漢口商會名義借給前湖北省政府財政廳借款案，證計以合記公司名義借給前財政廳款項，除本銀五萬二千元外，尚欠一萬元，結欠本銀二萬元，關於前項借款案之保結呈請湖北省政府清理湖北財政廳借款委員會備案，通知公函等件，均因遷徙遺失，所有上列各項證件，倘日後發現，概作廢紙，無用，特此鄭重聲明。

周星堂謹啓

一個有趣問題 何以亞士北羅藥片爲各地婦女之膩友

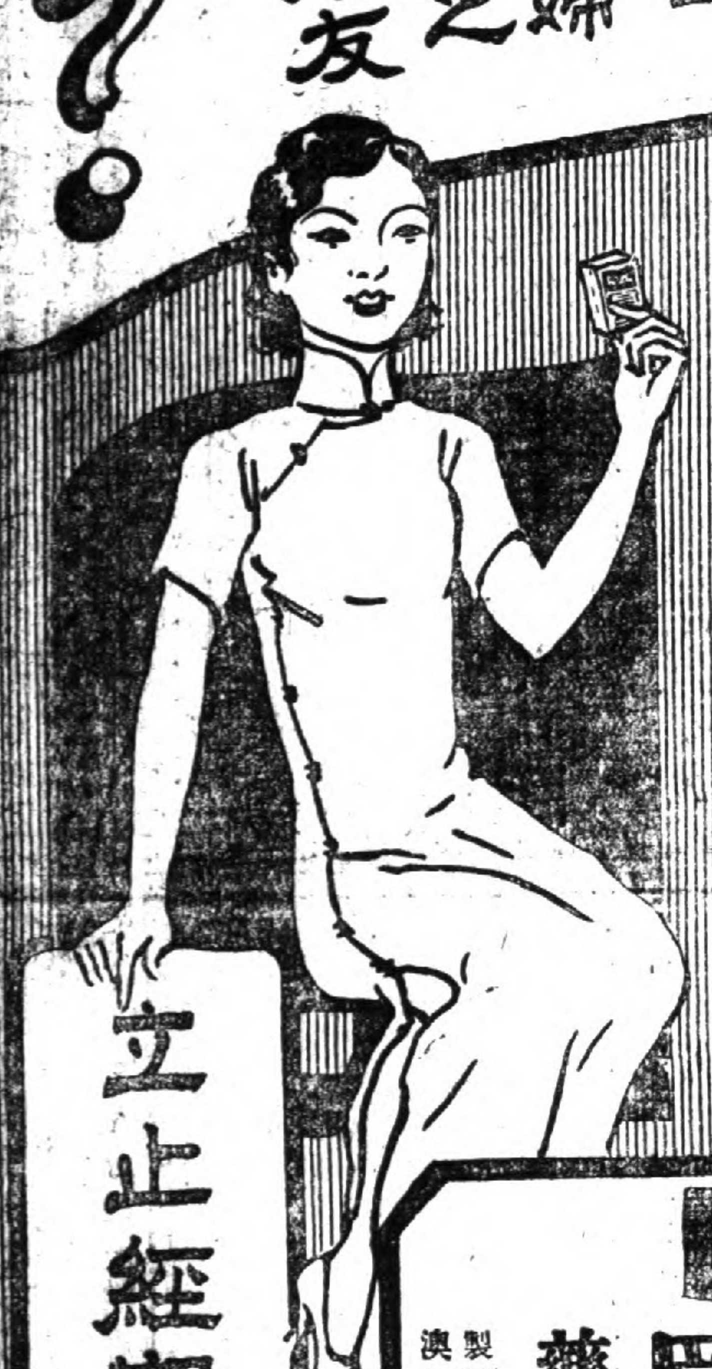

▲未婚女士 對於情人。十分甜密。然使月經來時。頭痛腹痛。最感不安。雖有情人。亦無法使之安適。惟「亞士北羅」藥片。服之頭痛立止。腹痛不作。便即安適如初。

▲女子已婚 須撫育兒女。照料丈夫。在此兩重責任之下。惟有信賴「亞士北羅」藥片。丈夫出外辦事。易致傷風感冒。工作過勞。易致腦弱頭痛。子女易傷風。感冒，發熱，牙痛，腹痛。如家中常備有「亞士北羅」藥片。隨時給予丈夫及子女服之。便可立即治愈各種病症。

亞士北羅 無害心臟

立止經期疼痛

英國 亞士北羅藥片 ASPRO

製於英屬澳大利亞

五分鐘內立止各種痛症　傷風感冒失眠一服即愈

「亞士北羅」藥片。乃女界之膩友。蓋其功能止婦女經期內頭痛腹痛，及各種痛症。五分鐘內立奏奇效。其法先服兩片。臨睡再服兩片。保可使經期內毫無痛苦。藥性純淨。服之安全。寄語諸姑姊妹。常備「亞士北羅」藥片。則一切痛症之苦可以永免

試服樣盒每盒五片 中盒十片 大盒二十七片

亞士北羅藥片之十五大功用

亞士北羅藥片之十五大功用
（一）能在五分至十分鐘內治愈頭痛
（二）能使失眠之人安靜熟睡
（三）能一夜治愈風濕骨痛
（四）能解除神經炎及腦神經痛之煩擾
（五）能治牙痛除牙患
（六）如法服之能於廿四小時內制止傷風及流行性感冒
（七）效用神速無損心臟
（八）能解除腰痛風痛
（九）能減退熱症之熱度非常迅速
（十）能醫治劇烈之坐骨神經痛及腰痛
（十一）隨時可服無論舟車出外居家辦公均可服之
（十二）婦女精神憂鬱經期腹痛服之非常見效
（十三）醒酒提神
（十四）能減退骨痛熱及馬來寒疾之熱度
（十五）喉痛及扁桃腺炎取此藥片溶水漱口非常見效

各大藥房均有出售

漢口 天祥洋行總經理 洞庭街五號

如意膏爲治療癢瘡極品

癢瘡病菌深入皮裏故治療每難奏效惟如意膏功能貫革直入皮下殺滅病菌於其巢穴故雖最厲害最頑固之症治以此膏亦速告愈癢瘡患者徵斯實驗者甚多如安徽護駕墩任守成君即其一也

任君書云『小女頭患癢瘡經年不愈醫治無效後購如意膏塗搽數次隨見癢止瘡愈今已完好如初如意膏功效神速誠家庭良藥也』

如意膏統治濕疹瘡瘍疥癬頭瘡唇瘡乳瘡爛腳紅疹膿疱刀傷灼傷燙傷跌損等症各大藥房均有出售或向上海江西路四五一號韋廉士醫生藥局購備每盒七角六盒三元五角郵力免收

今年風頭最健的雙鴿老牌 **衛生衣** 到漢

雙鴿牌衛生衣，質地如天鵝羢，輕軟無比；寬緊似純羊毛織成品，貼身舒服。現已由上海本廠大批運到。男女兩種，尺碼，顏色，式樣，無不美備，今年與漢地人士初次相見，更保諸君服用後，嘖嘖稱道。韶光荏苒，頃刻間，已秋末冬初，爲適合時令起見，并備有薄羢一種，價格之廉，可說是漢地無匹。歡迎諸君參觀和指教！

上海華安織造廠漢口支店
地址江漢路一九七　電話二四九二一

是她們的天使

婦科新藥「可心」裝在銀盒內，主治，婦女經血有病，提前錯後，行經腹痛，乃忙心跳，白帶過多，久不生育，子宮寒冷，腰腿筋骨痛，久患小產，腹內有塊病跳動，頭迷四肢無力，胸膈膨悶，飲食少進，夜不安眼，氣慮血虧，咳嗽痰喘，怒氣傷肝，崩漏下血，患以上各癥，服婦科新藥「可心」，有急外奇效，

定價每盒兩元　每打十二盒二十元　函購俱可郵寄

總發行上海英租界貴州路芝罘路口五一九藥廠
漢口總經理瑞有氏藥行　天津街第三號
漢口各大藥房均有經售　電話二二二八九號

北平 **榮寶齋** 書畫紙店 **漢口分店廣告**

本齋專辦名人書畫金石文玩壽屏喜聯宣紙箋扇墨盒印泥筆墨顏料鐫刻圖章裱褙新舊字畫承做古玩裝璜一切文化用品無不完備賜顧參觀竭誠歡迎

（地址）漢口分店中山路交通路口內　北平總店琉璃廠　南京分店延齡巷　上海分店河南路
（電話）二三五九一　南局二一三　二二九七三　九五三三九

律師張謨受任漢口信康呢絨西服軍裝公司常年法律顧問通告

本律師茲受任信康呢絨西服軍裝公司之聘爲常年法律顧問嗣後關於該公司一切法益本律師有依法保障之責特此通告

事務所漢口特三區同興里十三號　電話二二九六二

民衆醫院　戒煙

本院利用科學方法神奇以三天之短期戒除鴉片百發百中業經社會人士所深悉現經進一步之研究對老海（海洛因）紅丸嗎啡等猛毒品之癮亦能保證十天戒除不拘身體強弱保無妨害健康并不受斷癮所致各種苦況收價低廉且可斷癮後付款確實可據絕不欺人實爲癮黑籍之救星也

簡章函索即寄　電話四一九四七　院址武昌大朝街北段

星准化驗

註冊商標

平安戒烟藥水

專戒鴉片紅丸金丹海洛因嗎啡老烟癮一瓶斷根 功效不確向總發行所漢口生成南里六號 十號國醫漢子甫診所內如數退款

定價每瓶二元三角　每打一十一元

一經試服　奇效立見

另備仿單函索面取

警備部執法如山
昨晨槍決三要犯
一個揑造密諭恐嚇詐財
兩個販賣毒品貽害社會

武漢警備司令部，於昨（二十二）日，槍決罪犯劉文義，任清君，郭修苑三名，茲將各該犯等姓名年籍，及其犯罪事由，探錄如次。

（一）劉文義，年二十九歲，湖北安陸人，歷在各軍隊當兵，實一游混，因本年九月間，報載羅志德與劉坤山，爲婚姻糾葛一案，劉犯竟敢於警備區內，揑造武漢警備司令部密査處密諭一紙，並揑造密査處長楊駿名章，蓋行簽章於該密諭之上，持往武昌羅福街九十一號羅志德家，自稱爲余升甫，奉諭查案，大肆恐嚇及羅志德給以金錢，未饜所欲，復勒令稱貸以益，該犯係經省會公安局拿獲，呈解警部訊明判決，執行死刑。

（二）任清君，年三十二歲，山東人，以前當兵，後因犯規開除，自是逗留武漢，毫無正業，本年九月十二日持有嗎啡七包，遊經武昌觀音閣，被崗警查獲，並檢出傳令兵符號一枚，由省會公安局，拿解警部，訊明情形，呈奉蔣委員長指令，准予執行死刑云。

（三）郭修苑，年四十七歲，山東曹縣人，原由平漢鐵路鄭漢段警務長，於本年九月十二日，在江岸車站拿獲，當在該犯身邊，搜出海洛英一大包，計重十七兩，又二小包重二兩，復在其同伴與清錫身邊，檢出海洛英料粉二兩，並查獲護照符號多件，解由禁煙督察處，轉解警部，經訊據該犯等，供認前情不諱，比經呈准蔣委員長指令，除與清錫處以無期徒刑，送監執行外，該郭修苑一名，即處死刑云。

黃陂街殺人放火案
上訴後有新發展
新證人供詞與李克海有關
推事因出入甚大尙須偵查

上訴後之黃陂街申成昌瓜號殺人放火巨案，迭經高等法院刑庭審訊，情形均誌本報。日昨上午十時，高等法院刑庭推事，復在第二法庭傳訊，除在押之田世海，李克海二犯外，并傳申成昌管事黃梅溪，代理人喻選安，新證人，前與田世海在漢口法院看守所同羈一室之龍少卿，（龍爲翻戲黨，現處徒刑三年，在第一監獄執行）及前與田世海李克海同押在漢口公安局一室之胡忠文到庭。推事陞座後，即提田世海，李克海訊問，李仍極口呼寃，田則謂李同謀，繼訊胡忠文，無肯定供詞，再訊龍少卿，供詞大意謂：在漢口地方法院，與田世海同押一室，并未注意共行動，惟憶一日田世海室外擲衣，李克海喚之去，不知作何語，旋李送回醬菜，乾子兩色，翌日，李至房內，對田談及案情，云在法院辯理，并無大罪，請田翻供，彼出去可爲田設法云云。推事詢此言實否？龍供：此話我原不願說，今問我則不能不實說。且我與田李同爲押犯，彼此并無嫌怨，何能亂說。至是推事命田李龍至庭，取包裹中之衣與認，黃梅溪細視再三，云屬田世海之物，非李克海所有。當命田李龍入內，詢田，如何上次謂爲李克海之衣？田忽謂未說，又謂不知道，（按：上次田當庭供夾襖，短褂褲爲李有）推事遂命田李二人當庭試服短褂，田適合身體，李則形寬大，袖亦嫌長，田體較碩於李，證明爲田之物無疑。推事因個中出入甚大，應不厭求詳，一切尚須調查，故命將田李等分別還押退庭云。

落伍軍人誘拐婦女
匿居旅館意圖販賣
當場緝獲帶隊訊辦

鄧標，年二十五歲，漢川人，前在軍界工作，退伍以後，在漢住無定址，且無職業，乃竟意想天開，專門在外以勾引婦女，拐賣人口，從中漁利爲能事，前又不知在何處，拐來同鄉婦人李桂香，姿色尚佳，詭認爲奇貨，乃用花言巧語，百般誘騙，李年方近雙十，本志薄弱，竟被欺騙，前日同往漢正街久安旅館，開一百十八號房間暫住，鄧則在外覓人，欲將桂香轉賣，乃事機不密，被偵緝除水線，查知詳情，密報該隊，偵緝員李玉山得報後，於昨（二十一）日晚十一句鐘，帶同隊兵，前往漢正街久安旅安查捕，並約同公安四分局該段遊警，至久安棧一百十八號房間，當場拿獲鄧標李桂香二人，一併帶回偵緝隊訊辦云。

花月春風（卅三）
寒蟾作

版權所有　不准轉載

第五回　接木移花霜鷹憑一箭　纖雲抱月銀漢隔雙星

今夜晚有一個風騷慓悍的萬花樓老五相伴終宵。也就可以吞吞土皮。出出火氣了。想著。滿心歡喜。立刻與匆匆的走開萬花樓的生意上。臨去時。還叮嚀再四。求她務必早些兒來。不要爲兜風就誤了公事。萬花樓老五强忍住笑。少不得連聲答應。小方擺擺腳蹈蹈的出來。坐上自備汽車。開到大東旅館門口。還未下車。只聽見腳後跟響處的叫聲。只當又有什麼人來送荷葉包兒。忙回頭觀看時。却是一個歪戴帽子的少年。身上穿一件黑印度綢長衫。鼓掌指頭。在後面車窗上彈了兩下。笑喊道。小樹幾到什麼地方去。我們長遠沒碰見了。這一向怎樣胡調法。和老七寫心到那樣程度。……小方已看出這少年是同鄉弟兄小陳。便把兩條眉毛皺得緊緊的。跳下車來。懶洋洋地問道。那一個老七。小陳道。喊。你倒假癡假呆起來啊。……白雲老七。那一個不曉得。老朋友面前撒什麼清。小方冷笑道。這兩個是有名的偏掉。生平白相過的寡老。曉得有多少。如果都要一一記在帳上。那裏來這樣厚的帳簿。什麼白雲黑雲。早已雲飛雨散。虧你還記得清清楚楚。倒像個忘不了心了。……一頓說。一面大踏步走進大東旅館。見電梯還停在五層樓上。便站在鐵欄外面。鄉鄉搖著電鈴。小陳笑道。閒話小說。長遠不會在一塊兒白相了。難得今朝碰著。我們不妨同到跳舞場裏去抖亂一番。這裏有個靠寡老很不錯。模樣兒俊。功架兒倆。行頭也挺。風頭也健。比長三上的先生還要時髦。多少帶著些西洋味兒。另外還有幾個羅宋寡老。肉感十分豐富。花上三角三分三大洋。就可以弓開滿月，飽射紅元的一把摟在懷裏。頭碰頭。腳碰腳。手牽手。肉貼肉的跳個五分鐘。（未完）

建廳緝拿愼安輪刼盜
並懸賞洋三百元

建設廳，因據航政處呈報，行駛襄河天門班之愼安輪，於本月十日早八時，在邵家嘴地方，有冒充乘客之盜匪四人刼去客商現洋一萬四千餘元，逃颺無蹤，請轉軍警機關，緝拿歸案，以憑法辦，而安行旅，等情，該廳據報，准予懸賞洋三百元，分函各機關，嚴緝歸案云。

玉樓春幾兆焚如
廚司不愼於火　罰洋兩元以儆

本市漢正街，玉春樓飯館，於昨（二十一）日下午四句鐘，因廚司炒菜，鍋油燒起，致將板壁引燃，一時火光熊熊，勢將不可收拾，隣舍驚恐，幸該館人衆，撲救得早，尚未成災，由當處崗警王書升，將該館火頭宴秀喜帶至公安第四分局，訊明上情，以該館廚司不愼於火，幸得未釀成災，着令從輕罰洋二元以儆云。

十二齡女孩搶食充饑
遞警帶局訊問　送乞丐會收容

昨晚十一時，本市公安七分局七線遊警陳屘華服務時，忽見該管江漢路，有一行乞女孩搶奪某雜貨店之果品，該警乃將帶局，據其供稱，名李秀香，年十二歲，漢陽人，行乞爲生。該果品是該雜貨店人丟落時，我拾起來，他即誣我偷竊，等語，該局訊明後，以該女童特乞爲生，搶奪食物，即送市乞丐收容委員會收容，以免流落云。

商況蕭條
擱淺之永和鹽號附帶倒閉兩家
劉和興和聚順相繼歇業
附近之協泰茶行亦因虧空倒閉

本市永和鹽號前此倒欠四十餘萬元之鉅金，各種情形，略見前報，緣永和鹽號演此滑稽劇者角劉萬欽，有弟兄三人，平日各擁他人之巨金，花天酒地，廣置姬妾，

一家之內

極閨房之樂趣，雖南面王亦不如也，故該永和鹽號之外，同時尚有附設於該號內之劉和興，和聚順兩號，煊赫一時，

羣雌粥粥

各業爭共往來當永和倒閉之時，此二家亦附帶隨之而倒，現永和勉强支持營業，而此劉和興，和聚順何又獨倒，同是一主，閉閉各異，明眼者，自能不言而喻也，又在號倒閉之後，尚有附近之協泰茶行，在漢營業數十年，

隨後倒閉

餘金之多，錢幫大受影響，現該協泰號亦

虧欠七萬

還，各往來見係窮倒，均原諒承認，一場糾紛，已告段落，當該號倒閉之前一日，有協興銀號經手人起某至店理場，承認該協泰用銀二千元

保將軍去

，協興執事人本不欲放款，奈該起某懇願力，并自言能決不致有其他危險發生，執事許可用銀之後，甫隔一天，協泰倒矣，閉店同事

保將軍來

，無不懊悔，近雖語限七折，然已損失六百元，同業各聽者聞此，見起無不以「保將軍去」等語相譏，斯亦商場趣聞云。

濟衆善莊
籌備遊藝募捐
以充濟衆保安惠民三校基金

濟衆善莊，自民國十六年，由仇升雲陳凱榮，陳韓喩莆榮等一百餘人之熱心籌備，建築空氣流通光線充足之四層洋樓莊屋，舉辦各項慈善事業，未敢後人，如開辦學校，設立消防，送診施藥，置義地，施板棺，設義渡，埋枯骨，賑濟水火兵災，不遺餘力。近爲濟衆，保安，惠民三校，謀經常開辦擴充，以便繼續拯救附近一般貧民子弟失學起見，現由該莊負責人李厚荃，陳凱榮陳韓廣喩莆榮等發起遊藝募捐，敦請武漢熱心慈善事業之聞人二百餘位，於昨在該莊會議室開第一次籌備會，決定假座特三區維多利亞紀念堂爲臨時遊藝場，已聘請漢上名票友陳仁耀，李憲芳，陳映霞等三十餘人，表演生平得意傑作，籌銷票券，以作學校基金，想屆時當有一番盛況云。

保華街電燈走火
焚燬住屋一幢　火頭帶局訊辦

本市保華街吉慶里新六號，居有徐某者，於昨（二十二）日下午八時一刻，因電燈走火，致焚燬住屋一幢，本市各保安會救火車趕到，至九時始行撲滅，經當地崗警將火頭帶同公安八分局訊辦云。

湖北漢口地方法院　公佈欄

民國二十三年十一月二十二日

（一）民事訴訟裁判主文

（一）瑞康公司與方漢民欠租案　和解　（一）沈玉氏與合益發等借款案　被告合益發應償還原告借款洋一百八十元利息洋五十元零八角並自本年十一月一日起按週年百分之二十之利息至執行終了之日爲止如無力償還時由被告租李氏代償之訴及假執行之聲請駁回　訴訟費用由被告合益發負担　（一）復興和與協記永昌盛賠償案　被告應賠償原告損失洋二百四十元并負擔原告損失洋十元鐵袋一百條　訴訟費用由被告負担　（一）姚維周與榮大雜貨號償務案　被告應代陳之棠償還原告借款洋四十五元　原告假執行之聲請駁回　訴訟費用由被告負担

（一）民事執行處公告

（一）王朵三與趙發順案拍賣小董家巷第三十六號連基樓房一棟最低價額爲洋五千九百三十五元四角八分二厘標賣期第八號定於二十三年十一月三十日開標

（一）刑事訴訟裁判主文

（一）雷春陽訴李松山傷害一案判決主文　李松山傷害人之身體處罰金四十元如易科監禁以二元折算一日緩刑二年　（一）余大朋等訴陳胡氏傷害一案判決主文　本件自訴及反訴均不受理　（一）李仲華詐欺及附帶民訴上訴判決主文　上訴駁回　（一）潘漢樵等傷害及妨害自由判決主文　潘漢樵潘漢英共同傷害各處拘役二十日均緩刑二年　繩一根沒收　潘曾氏朱有光朱光斗均停止審判程序　（一）王汝海等訴鄭竹影詐欺及附帶民訴上訴判決主文　上訴駁回　（一）王汝海訴楊茂甫詐欺上訴裁定主文　本件停止審判程序

起訴案列左

陳和卿竊盜案　張春山妨害自由案　鄧永謙竊盜案　張周氏詐欺案　陳玉山竊盜案　張樊氏等妨害婚姻案　后新福侵占案　費鈞德（即精非斯）等妨害自由案　張靖階等竊盜案　閻永奎傷害案　周少山竊盜案　劉劉氏等妨害家庭詐欺案

不起訴案列左

胡軒氏傷害案　唐明海妨害秩序案　劉少成妨害家庭案　吳成周等傷害案　[illegible]殺人案　何王氏[illegible]案　[illegible]　李松山妨害公務案　王[illegible]

療癧內消　白帶立止　[illegible]藥

「四明瘰癧丸」是患者的救星

瘰癧俗稱九子痒，初起頸旁，硬便結核，手按活動，微有疼痛，久必紅腫潰爛，淋漓滋水，甚有經年不愈，元氣斬喪，日久漫延，最病成不救，如服仙藥無效，甚有束手無策者，惟服「四明瘰癧丸」爲可靠良劑，堪稱全球特效靈藥，丸中含有多量新生活素，內消無論新起久患，服後能培元固本，補虛化痰和血，活絡，痊愈，潰者生肌收口，均能立起沉疴，輕者一二瓶立效，重者四五瓶，法詳見仿單，每瓶二元，外埠函購寄費加一，愈後斷根，永不復發，

「白帶經靈丸」能立止婦女赤白帶下

諺云，十女九帶，十帶九癆，夫白帶爲害婦女健康，關係大矣，輕則損貌，重則日久成癆，有礙生育，市售調理藥品，雖夥多，無其特効，徒耗金錢，闡諸無用，即偶有見痊，亦不過暫止，緣未能根本治療，惟有速服「白帶經靈丸」則白帶既立時可愈，況亦漸轉校驗，係根據女科專家經驗良方，復應用科學方法，收回產調經止帶主要原藥，提煉其精華，改良調劑製丸，故能立止帶下，愈後不再復發，

價目　大瓶每瓶二元　小瓶每瓶一元　外埠函購另加郵費

上海四明製藥公司監製發行

武漢經理　中山路水塔對面　海國春藥房　代理　民生路中市街大藥房　中南旅社下層大中西藥房

此水係生理學家研究所得驚人發明專治男女髮鬚黃白一經搽擦黃者變烏白者立轉漆黑豔美無比可愛異常久不再白每瓶一元函購寄費加一　上海四明製藥公司發行

▲武漢經理　中山路水塔對面　海國春藥房　代理　民生路中市街大藥房　中南旅社下層大中西藥房

中南銀行　漢口分行　江漢路九十三號

本行實收資本七百五十萬元　各項公積金一百五十萬元　專營商業銀行一切業務並經政府特許發行鈔票特與金城大陸鹽業四行合組　備庫管理現金準備

電話：營業室二四五三四　經理室二四七三四　電報掛號均爲一五一一　英文電報掛號 Chinasouth
總行上海　分行南京　北平　天津　廈門　杭州　蘇州

中南銀行儲蓄部

本行儲蓄部章程業經重行修訂利息提高手續益加簡便自二十三年七月份起實行

儲蓄種類：甲種活期　存本取息　乙種活期　零存整付　定期儲蓄　整存零付　整存整付本利證　禮券儲金

地址　江漢路九十三號　電話總機　二四五三四　二四七三四
印有詳章函索即寄

目光不健者盡失生存之樂

如山水之美花卉之麗繪圖之妙書籍之奇及此外樂趣無不消滅人生之不幸誠莫甚於此然而請勿悲觀速求助於眼鏡之補助可也漢明眼鏡公司具專門學識糾正疑難複雜目光不知凡幾目光不健者一經驗配如撥雲霧而見青天且能忠實服務定價特廉與病目者得種種便利創設十六年以來固爲各國名醫所異口同音證明推許故患目光不健者雖身入失望之淵者亦即登快樂之岸而欣欣然謳歌生存之樂矣

國民政府實業部註冊　**漢明眼鏡公司**
漢口中山路新市場下　電話三三五七七號

華商賽馬公會定於十一月廿五廿六十二月二日等日舉行賽馬

小馬票由一千〇〇一號起每號二元每日開兩次　會所電話二二四三八　馬場電話二一〇一四

湖北水上公安局啓事

本局所屬職員現已新製出入證章發給佩帶前水警局職員證章應即作廢特此聲明

贈　最新出版　蔣中正著　**新生活運動要綱**　內附新生活須知再選簡冊　新生活運動促進會校正

附郵票五分即寄新出版之新生活運動綱要一冊上海關街方振路口同興書局啓

科學

第十八期
每逢星期五出版
編輯者　湖北省立公共科學實驗館

歡迎投稿
一，本刊取公開主義，凡外界稿件，無論譯著，論辯，問答，書評，一律歡迎。
二，來稿請繕寫清楚，並加新式標點。
三，來稿無論登載與否，概不退還，惟預先聲明並附有退稿郵費者，不在此限。
四，來稿請寄武昌南樓街湖北省立公共科學實驗館。

組織培養（續）

鄭梅舫

若所用動物血易於凝固者（如哺乳類動物），先於管中置防血液凝固藥液（如酒石酸鈉，枸櫞酸鈉等）如鼠，豚鼠，家兔等小動物山羊，馬，牛等大動物及人類之血漿，亦易於採取。

組織壓搾液，即發育促進成分之用雞者，以孵化雞卵內之胎兒壓搾液爲最良，如其他脾臟，甲狀腺之溶物（Extract）或蛋白質之分解產物亦多用之。

培養方法有種種大體分爲蓋玻璃法及壜法二種

蓋玻璃法　取大形蓋玻璃（顯微鏡檢查用蓋玻璃）或同形薄雲母板一片，滴下血漿一滴於其中央待擴張爲圓薄層，則以培養之臟器或組織一小片，置於其上，再加組織壓搾液一滴，血漿凝固，則組織片埋藏於其中（培養組織片預先切成一，〇—一，五平方公厘方形，以良血液洗之）復取凹載玻璃（載玻璃中間有凹窩者）一片於凹窩之周圍，塗礦脂（Vaseline）將蓋玻璃上附組織片之一面，向載玻璃之凹窩覆之，用指稍壓，兩玻璃間用石蠟封鎖，防空氣之滲入，如一圖所示，其中組織片得於上面及旁面見之。

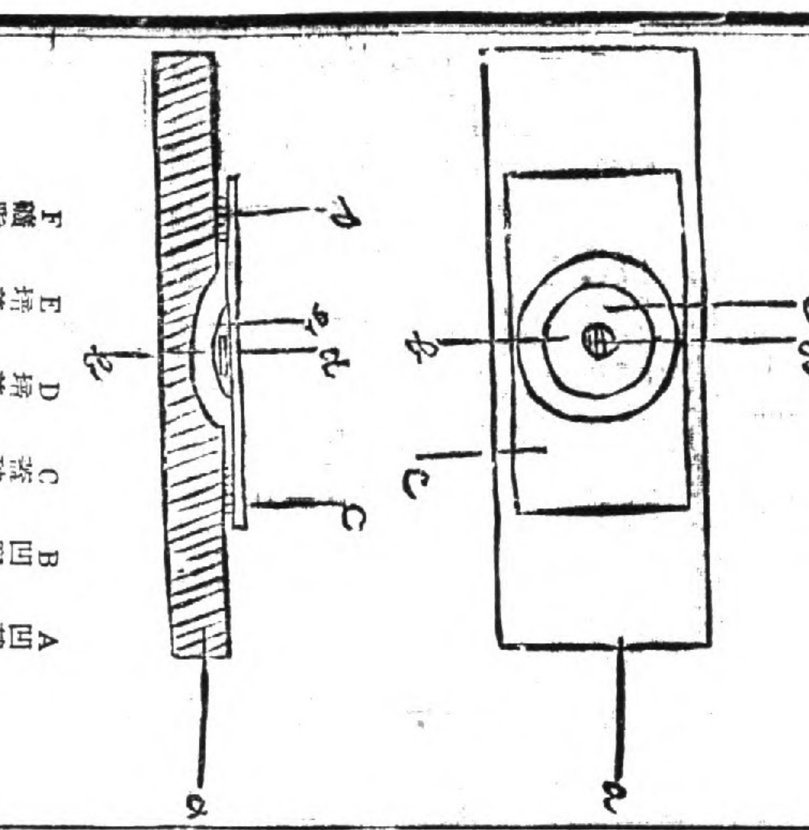

第一圖　蓋玻璃法

A 凹載玻璃　B 凹窩　C 蓋玻璃　D 培養組織　E 培養基　F 礦脂

培養時以器置之於三七—三八度之孵卵器中　以待細胞之發育

壜法　於有管口平壜（如二圖）中培養組織之方法也，先於壜中注入一定量血漿，使器底濕潤，次注加組織壓搾液血漿迅速凝固，亦如前述，此時任意投入數片組織，因隨血漿之凝固，而固定於管底。通常有於凝固血漿之上，重積組織壓搾液者。

壜法比蓋玻璃法容器之內容較大，能多容組織片養分，又隨組織發育蓄積有毒新陳代謝產物，阻礙組織發育之程度輕，且適于長期間之培養，又如容器之液狀成分，可行種種實驗，適於細菌學與化學方面之應用

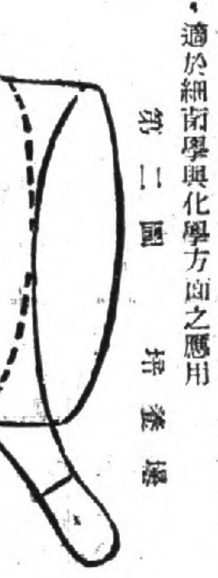

第二圖　培養瓶

用以上二法，行培養時，其容器材料，不可附有細菌，當操作時，須防空中細菌之闖入，因細菌一入培養基中，發育盛時，防礙緊要組織發育是不可不十分注意及之。

一度培養之組織，可仍然繼續發育，在一定期間組織纖其者，則有老廢物蓄積，是即新陳代謝結果之產物，蓋與體相同也，若不除去，則組織現病的變化，其變化顯著，可使組織死滅，因此欲使組織於體外長期培養，當於一定時日之後，將組織片，從舊培養基中取出，植於新培養基中，移植日期，視培養容器之大小而定，容器小者，如蓋玻璃法，每經二—三日須移植一次，事極煩雜，如行壜法經七—八日尚屬良好，又此方法，不必移植於新培地，惟單將壜中液狀成分，時換新者，或另加一裝置，不絕地灌注發育促進成分於培養器中，凡由上二法移植時又有一簡便處置法，即以孵卵器取出培養容器時，放暗冷處，此後組織之發育停止，無新陳代謝作用，無老廢物蓄積，組織生命能保持數日乃至十數日，此後移植新培養基，假死狀態組織，得再行發育，應用此種事實，培養組織可郵遞他處，一經達到，則移植組織于新培養基，而得使繼續發育焉（未完）

被子植物之系統（續第十四期）

張鏡澄

依衛特斯泰因氏之說，被子植物中，先有如楊柳科胡椒科等無花被單性花之植物，由此等植物花部發達而始生如木蘭科毛茛科等重花被兩性花之植物，是以木蘭科，毛茛科爲系統上之幼者，而楊柳科，胡椒科爲系統上之老者，即木蘭科毛茛科比楊柳科，胡椒科爲高等也，此所以兩說正相反對也。

阿貝帕琴，兩氏之說，以古生物學上之研究爲根據，爲現今最風行之說已如前述，然自古生物學上其他之研究觀之，又有與此說矛盾之事實存焉。兩氏因亞風尼松類之花，想像半被子植物（Hemiangio spermal）具有與木蘭科類似之虫媒花，但據化石之研究，木蘭科植物雖存在白堊紀，而下部白堊紀所產之化石皆爲如白楊屬（Popitus）柳屬（Salix）等極簡單之花，即概屬無花被或花瓣之風媒花植物也，據羊得里希（A. Handlirs ch）氏所著（Fassile Insecten）（1906—1908）上之記載，謂侏羅紀中，雖有鱗翅類，然無嘴，不適吸密，雙翅類種類雖多，然無訪花之虻類，雖亦有，然口無吸密之構造，總之，當時之昆虫不能爲傳播花粉之媒介，則當時之植物無虫媒花可知矣，又據1927年諾而香（F. H. Knowlton）氏所著Plan tsof the Past 七之記載，產於馬里蘭（Naryland）等下部白堊紀之化石，有十六科被子植物，概無花被，或具不顯著之花被，雖間有單性花，然皆爲風媒花，氏謂此等植物，爲迄今所知被子植物中之最古者，以上各學者化石研究之所得，悉與阿貝，帕琴兩氏所主張原始之被子植物爲具花被虫媒花之說相矛盾，而反於衛特斯泰因氏之說與以有力之助焉。

（四）雙子葉植物與單子葉植物的之問題

（A）雙子葉及單子葉名稱之由來

被子植物大別之爲雙子葉植物（Dicotyledonede）與單子葉植物（Monocotyledoneae），由來已久，蓋雙子葉及單子葉之名稱，始見於英國植物學者約翰列（John Kay—1628—1705）氏之分類式，氏之分類式，仍依慣例別植物爲草本木之二大類，而草本又別爲不完全（Imperfectae）與完全（Perfectae）之二類，不完全類中，又分爲海水下植物如現今屬於動物之多孔虫褐藻之板藻屬（Fucus）——菌類，苔類——如鮮，淡水藻類及細葉類（Capillares）如羊齒，浮萍屬（Lemna）木賊料——完全類中，則分爲雙子葉（Dicotyledones）及單子葉——（Monocotyledones）又本木亦分爲雙子葉及單子葉之二類。

（B）過去之說　1.認單子葉植物爲原始的雙子葉植物與單子葉植物孰先出現於地球上，即孰爲系統上之老者乎，據古生物學上之研究，兩類皆始見於中生代之白堊紀，但據1923年挪亞（A. C. Noe）氏所發表Palaeo Zoic Angiosperm（Journalob Geology. xxxI）之文，圖說自北美伊里諾斯（Jslinois）州哈立斯便（Harrisburg）所產古生代石炭紀之單子葉植物標準的化石（第十一圖）若地層測定上無誤，實屬可驚之事，蓋單子葉植物之起源，較吾人從來所想者。

第十一圖　北美伊里諾斯州哈立斯便產石炭紀之單子葉植物化石

軍用毒氣之製造及其防禦法（續）

李向春

糜爛毒氣之試驗

糜爛毒氣之試驗，爲點滴毒液於動物或人之皮膚上而察其糜爛之程度，試驗此種毒氣，宜以芥菜氣爲標準，其餘以此比較之。

試驗之法　約有數種㊀直接試驗法於皮膚之立平方糎上，塗0.005克之毒劑，同時用同量之芥菜氣作同樣之試驗以比較之。㊁蒸氣法　此法可用揮發性之毒劑，乃載毒劑於細玻璃管內，置於有口之瓶中，瓶之口徑，宜有一定之大的用軟蠟封緊，勿令洩氣，然後照定時刻將毒氣在瓶內揮發，再將試驗栓而的皮膚緊貼瓶口，約三十分至六十分鐘之久，檢查皮膚中毒之情狀，若經一小時而皮膚不起變化者，則可斷爲無毒之物，但所用毒氣，須配成各種濃度而試之，㊂接觸法用玻璃針一根將尖端之一耑浸入試驗液內，取出以刺皮膚將其化與芥菜氣比較之。㊃溶液法以毒劑溶解於酒精四綠化炭等溶劑之內，配成各種濃度之液體塗於皮膚之上而試其作用，此法因毒劑之狀態與戰場之實況而異，故較前法爲不確實。

由毒氣輕度之毒性徵候，以推測人類呼吸一分鐘至死爲止之最小濃度，用數字表示之，則有下列之計算方法：

名稱	最小濃度（容量）	稀釋度（1kg毒劑能稀釋之）（列數度爲限）立方米數
Phosgeue	.00007	3200
Chloropicru	.000013	1000
Chlorine	.000336	830
Cerbouonoide	.000300	270

臭氣之試驗法

利用臭覺以測有臭味之氣體，其法大約與催淚性毒氣之試驗相同，唯呼吹管插入之時間，減爲30秒鐘，此與催淚毒氣試驗不同之點也。蓋臭氣方法簡而且易，故欲知毒氣之濃度如何，得由嗅覺而知之，但須將各種氣體逐次試驗，即在未達危險程度以內，能以臭覺察知者，便可應用於實際上，然單而認爲眞臭者，亦有刺激臭覺以外之神經或鼻孔內者，吾人之判斷往往不同，況臭覺神經易于疲勞，稍受刺激，則神經靈之節亂，雖遇同樣之刺激，亦不感受，雖能感受，不免有誤認之處，然今此更無精確之器械可供使用，不得不有賴於臭覺神經，毒氣之中，如芥菜氣，綠氣，亞母尼亞氣，臭化氰，等，均有氣味，可用此法以測之。

毒性之試驗法　此法爲德國哈巴氏所發明，即用兩種方法以表示毒氣之能力：1.檢察呼吸空氣一立方米內所含毒劑之量爲幾何；2.呼吸此空氣至致死爲止之時間爲多少分鐘。將以上兩數之積而比較毒氣之能力，若其積愈小，則毒力愈大，但定量氣體所含毒劑之分量少而致死時間速者，則其積自小，茲將貓試驗之結果記之如下：

名稱	最初使用之國	積數
Broucacetoue	法	3000
Chloroacetoue	法	3000
Bromocyanide	德	6000
Chlorine	德	7300
CyanicAcid	法	1000
Phosgeue	法	450
Dichloro Methylformate	德	500

表內青酸之積數，因青酸之濃淡而有不同，如果濃度較少，則積數愈大，此表係二千分之一之濃度爲標準。

除哈巴氏法外，尚有多種，如毒氣對於利僕衣特及水應以何種比例分配始能溶解，即以此比例率而比較其能力之強弱也。又有以毒劑之滲透壓力而決定毒氣之強弱者，此種方法，係根據對於細胞作用之原理而發生者也，即檢查毒劑侵入細胞之內而視其作用如何又以物質之化學構造爲基礎，將其間所含之毒性原質或原子團之數取而讀之，並由多數已知毒物內加以統計，復以此等毒性之原質或原子團先各定一毒性指數，然後將其價值與化成某物質之原質數或原子團數相乘，即可計算該物質之毒力也。

上列各種方法試驗毒力所得之數值未必一致，有時利用此法甚安，改用彼法則數值不符，但各種方法均爲必要，不可以各異而忽之，亦不可以唯一之方法而定之。

七，毒氣之使用及其與氣候地勢之關係（未完）

包戒鴉片七日斷根
毫無痛苦照常辦公
漢口中山路三新街口
濟世藥房診所白

久咳易成癆
多咳則傷肺日久易成癆因癆而致命者不可勝數惟查治癆必愈之藥迄今外國醫藥先進尚無發明現祗唐拾義醫師發明之久咳丸經驗數十年服後直接有革咳除痰之力間接有保肺防癆之功故得社會公認確爲根本治咳之特效藥患咳諸君一試便知
每瓶一元二角　世界各埠　均有經售
總發行所　上海廣西路角　父子大藥廠

婦女病
西藏紅花
疾病爲人所難免而婦女之病尤居多數西藏紅花專治月經不調或前或後子宮虛冷久不孕育產後血暈惡血不盡偏正頭風以及腹中痞塊虫蠱等症服之功效如神大盒二元四角小盒一元二角
西藏衛生香每盒五角

花椰聖藥
掃毒聖介丸　專治男女楊梅結毒魚口便毒橫痃下疳白淋白濁白帶以及發背一切無名等症服下此丸毒氣從大小便而出隨服隨愈數服如神每服二元
珠黃八寶丹　專治外科各症破爛不堪者一擦此丹定可毒消腫退生肌立刻收功雙料二元單料一元另售萬靈藥膏治一切瘡毒雙料一元單料五角

西藏青果
敝號發行西藏青菓二十餘年此藥味清淡而性溫和專能清熱去胃火治牙痛喉痛消痰止咳開胃消食清心明目口乾舌燥功效如神賜顧者請認明宏濟藥房招牌庶不致誤
大盒二元中盒一元小盒五角
宏濟大藥房　漢口前特二區建善里口　電話二三五七七

樂善診所
（特三區慎源里陶陶旅社對面）
醫師　朱秀峯
淋濁專科
專門治療急性慢性各種淋濁尿道刺痛包皮腫爛魚口便毒橫痃淋毒性諸症膀胱炎睪丸炎攝護腺炎關節炎精囊炎等症本診所不用日貨劣藥皆用德國名廠出品靈效良藥〔門診時間自上午九時至下午六時診金五角〔尿道洗療外擦藥品在內〕廉價注射德國淋濁針每針二元橫痃魚口針每針二元下疳潰瘍針每針二元六〇六，九一四，每針二元

丹桂商標
靈寶
中華棉花機器打包股份有限公司
開工廣告
逕啓者敝公司籌備告竣准於國曆十一月十日先行試工現委託浙江興業銀行及泰山保險公司押匯押貨承包火險務求簡便以利商民如蒙賜顧無不竭誠歡迎也

中學生
十二月號　出版
卷頭言
關於文字的改革（編者）
中學生國文程度低落嗎
你們能寫出些什麼（九思君）
溼度（氣象學講話）（王騎侯）
再談「擠來擠去」（數學講話）（劉增）
英文　英詩內外　學式　習情　法報
怎樣認識職業的問題
「伊」勒克特拉
「伊利亞特」和「奧德賽」的討論
研究社會科學何以要用統計方法
少數民族問題與邊境政治學
殿的藝術
朋友　畫友（子愷）　憶友（子同）　友誼與正義（徐懋庸）　中年人的寂寞
地方印象記　杭州（郁達夫）
另售每冊一角八分預定全年十冊一元八角國內及日本朝鮮郵費不計香港澳門另加郵費八角歐美及南洋另加郵費二元二角
開明書店

新書　開明書店　漢口中山路
木偶游海記　雷巴池著　宋易譯
大家都喜歡讀木偶奇遇記「這確是一部絕好的文學童話。這本木偶游海記就是借着前一書裏的人物——匹諾曹。而寫成的一本科學童話。原著者雷巴池是意大利很出名的海洋生物學家。……四角五分
南極探險記　裴特著　胡仲持譯
南極是最神祕的地方，我們駕着飛機在那裏飛行，可以從明天飛回到昨天。在那裏可以見到綠色的太陽慢慢的從地平線升起來。那地方有着接連三個月的長夜，冷到肌膚不能同空氣接觸，連石油都凝結起來。這些奇蹟本來只存在於我們的幻想裏，可是我們現在可以從這本書中看到自然界的事實。……六角
十萬個爲什麼　伊林著　董純材譯
本書一名室內旅行記。用最有趣味的文字寫關於我們日常所接觸的用具的由來，及其性質，成分等。使人在不知不覺中得到許多科學的常識。並以引起讀者對於研究科學的興趣。……三角五分
星空的巡禮　皮脫著　于幼于譯
這冊小書是爲初學天文的人寫的，希望讀者能看過一遍，還希望讀者看過以後，能依着書中所提示的自己動手。書內各方面都有說到，但並不和普通的入門書重複，所以不僅初學的人可以讀，就是給稍微涉獵過的人讀也頗適宜。……四角五分
驢的自傳　蘇格著　朱瑞廣譯　四角
開明中學生叢書　第一輯　全輯一元五角　每冊一角五分
數學趣味　劉薰宇著　八角
神祕的宇宙　周煦良譯　五角
左派王學　嵇文甫著　三角五分
語音學綱要　張世祿著　三角
孔子　班超　王陽明　哥倫布　拿破侖　赫克爾　晚明流寇　鴉片戰爭　戊戌政變　文藝復興（歐洲）　產業革命　國際聯盟

湖北省債基金保管委員會二十三年十月份收支公告　第十五號

爲公告事照本會保管第一期漢口市市政公債廿年廿一年湖北省善後公債廿三年金融公債等項基金每月均應照案將收支數目公告以昭債信茲將二十三年十月份各該公債基金收支數目列表公告於後

類別	上月結存	本月收入	本月支出	本月結存
第一期市政公債本息基金	一〇六，二六五，五六	十月底期 三〇，〇〇〇，〇〇	四六四，四四	一三五，八〇一，一二
二十年善後公債本息基金	一〇七，〇一四，〇〇	二九，〇〇〇，〇〇	三五四，二〇	一三五，六五九，八〇
第二期市政公債付息基金	一八，九〇〇，四〇	五，三〇〇，〇〇	一八二，〇〇	二四，〇一八，四〇
廿一年善後公債本息基金	二〇，七七四，四〇	三七，〇〇〇，〇〇	七五五，二〇	五七，〇一九，二〇
廿三年金融公債本息基金	一一，三五八，八〇	三，五〇〇，〇〇	四一，四〇	一四，八一七，四〇
合計	三六四，三一三，一六	一〇四，八〇〇，〇〇	一，七九七，二四	四六七，三一五，九二

裕華第一昨上市

棉花交割忽暢旺

廠方吸力強硬申幫不能與之爭衡
行情尚屬穩健成交五千五百餘包

昨(二十二)日棉花市況，內第一，裕華兩廠上市，吸力頗形強硬，購進粗絨居多，日商東棉，扣信兩洋行亦臨場過割，申幫方面，因廠方進胃過於濃厚，不能與之爭衡，故祇有多寡不一之點綴，本日突然錦記(漢市洋行之化名)臨場，購去亦不在少數，故市面頓顯熱鬧，行情方面，惟多數之賣，表面上似有縮小之勢，然因品質關係，窺其真象，尚屬穩健，至於來源，各路仍爲活潑，本日成交木架七百六十二件，五百七十九大包，一千三百九十二中包，二千八百四十二小包，綜計九千五百七十五包，并將交割情形，列表於后，(單位元)

經售行牌	買客	商標	產地	包數	市秤扣價
裕隆	第一	華興	新野	一〇〇中	三三，八〇〇
德昌	第一	同康	棗陽	八〇中	三三，八〇〇
德順昌	第一	生字	棗陽	三九中	三三，八〇〇
同興福	第一	張錦源	蔡甸	七三〇小	三二，二五〇
同興福	第一	陳同源	蔡甸	二四〇小	三二，二五〇
同興福	第一	李萬發	蔡甸	二三〇小	三二，二五〇
裕隆	裕華	義生祥	棗陽	八四三中	三四，〇〇〇
永豐	裕華	阮壽昌	新洲	一一七七小	三二，八〇〇
裕隆	裕華	牡丹	新野	二七四件	三五，四〇〇
泰興恒	裕華	雙喜	新野	一九件	三五，〇〇〇
泰興恒	裕華	牡丹	新野	四六大	三五，四〇〇
德順昌	裕華	牡丹	新野	五四件	三五，四〇〇
隆昌	民生	吉生祥	西河	二六五小	三二，〇〇〇
怡泰	日信	萬盛	新堤	二〇〇小	三二，五〇〇
壽昌鴻	日信	衡慶元	新溝咀	一六九中	三二，五〇〇
德順昌	日信	復祥	岳口	八四大	三二，八五〇
壽昌鴻	日信	集大	仙桃	一〇〇大	三一，八〇〇
泰興恒	東棉	華興	鄧縣	三九件	三六，二〇〇
泰興恒	東棉	牡丹	新野	四一件	三五，六〇〇
泰興恒	東棉	雙喜	新野	八五件	三五，〇〇〇
同泰福	錦記	同興公	樊城	一〇〇件	三五，〇〇〇
同泰福	錦記	均吉昌	河口	八〇件	三五，八〇〇
同泰福	錦記	天德合	河口	七〇件	三五，八〇〇
裕隆	安記	信孚	岳口	一〇五大	三三，四〇〇
裕隆	安記	匯元	岳口	五九大	三三，四〇〇
泰興恒	和興永	祥記	仙桃	三〇大	三二，〇〇〇
日新	和興永	福申	巨子口	一六一中	三三，五〇〇
天吉	同孚	成記	潛江	八七大	三三，五〇〇
德昌	德益公	同和永	棗陽	五二大	三三，八〇〇
同泰福	鑫森	聚大	長老院	一六大	三三，八〇〇

各幫收買黃豆

雜粮市場更熱烈

榨豆芝蔴高粱一致高漲
小麥交割轉強行市退化

昨(二十二)日雜粮市況，因潮，浙，鎮江等幫及本市油廠均上市大批收買黃豆，市場較前更趨熱烈，盤價繼續上升七八分，總計交割，佔全局十之七八，至於黃白芝蔴，亦近來罕見之交易也，與高粱等仍然伸長，黃蔴制子七元八九角，白蔴制子七元七角，高粱制子三元八角，僅黑蔴一項未見更動，又小麥交易，雖麵粉廠進胃較強，而行市退化，難以阻止，本日復有跌落，其餘豌豆，白豌兩種，因來源不多，河貨稀少，未聞過割云。

計關聖祠及橋口方面成交者，有五豐進小麥五百石，百斤三元五角五七分，裕隆進小麥五百石，百斤三元四角，至三元六角五分，福新進小麥六百石，百斤三元二角二分，至三元六角三分，潮幫進榨豆一千二百石，每石三元六角八分，至三元七角三分，永源進榨豆六百石，每石三元六角六分，至三元七角二分，又進車豆三百石，每石四元二角三分，福華進塘豆二百石，每石三元五角二分，德記進榨豆二百石，每石三元七角三分，永記進榨豆二百石，每石三元五角九分，每石三[illegible]元七角三分，立豐進塘豆一百石，每石三元五角六分，潮幫進車豆二百石，每石四元三角二分，鼎泰進塘豆一百石，每石三元五角四分，新業進塘豆二百石，每石三元五角四分，承豐進榨豆三百石，每石三元六角五六分，又進白蔴一百石，每石實價六元七角五分，周洪發進高粱一百六十石，每石實價三元二角二分，榮昌祥，又順昌共進高粱一百六十石，每石實價三元二角一分，又有進高粱七十石，每石實價三元一角四分，在石碼頭方面成交者，有福華進榨豆二千石，每石三元五角六分，至三元七角三分，立豐進榨豆六百石，每石三元六角四分，至三元七角三分，承豐進榨豆六百石，每石三元六角二分，又進白蔴一百石，每石實價六元四角，豐記進榨豆三百石，每石三元五角八分，至三元七角一分，又進白蔴一百石，每石實價七元一角六分，永源進榨豆五百石，每石三元六角七分，至三元七角一分，禪德進榨豆七百石，每石三元六角二分，至三元七角四分，又進白蔴二百石，每石實價七元五角三分，惟餘進榨豆四百石，每石三元六[illegible]三分，潮幫進榨豆二百石，每石三元七角四分，新業進榨豆三百石，每石三元五角八分，又進白蔴四百石，每石三元七角[illegible]，德記進榨豆六百石，每石三元[illegible]角二四分，又進白蔴四百石，每石實價七元二角八分，至七元三角四分，沙市進白蔴一百石，每石實價七元一角六分，至六元九角二分，至七元四角五分，垚記進白蔴一百石，每石實價[illegible]分，德昌進黑蔴一百石，每石五元五角五分，協成糟坊進通口高粱二百石，每石實價三元五角四分，五豐進制子高粱一百石，每石實價三元七角，厚進裏家口高粱一百石，每石實價三元三角二分，本日共計成交一萬四千二百一十石云。

滬標金趨漲

上海二十二日電：滬市標金交易所市況，開盤以後，盤旋升降，轉趨漲勢，最大價一千零零六元三角，最小價九百九十一元，全日高低價格相差十五元三角，結果較日前回漲十四元五角，茲誌原電盤式如次，計上午開盤，九百九十一元，千[illegible]盤，九百九十二元五角，九百九十四元五角，九百九十六元五角，九百九十八元五角，九百九十六元六角，九百九十九元[illegible]角，一千〇〇三元九角，至收盤市價，九百九十七元八角，下午開盤，九百九十六元一角，毛盤，九百九十九元二角，一千〇〇六元三角，一千元，九百九十五元五角，九百九十八元，[illegible]，一千[illegible]五角。

金融市況

漢滬折息繼續上升
爲一年來最高紀錄
申匯無市銅元回漲

昨二十二日漢金融市：錢業折息三角八分，較上日回漲三分，較去年同月同日高一角，此又爲一年來最高紀錄，新濟現原因，一，申折續漲二分，二，現洋續運豫湘，三，申現洋運漢少，予擁有硬幣者以優厚的套利機關，須上述原因銷減，始能回跌，市場收交略疲，總數二十萬元，計省銀行收月底對期六萬元，價九百九十四元五角，農工銀行收二十四日對期五萬元，價九百九十四元，浙江實業銀行交電匯三萬元，價九百九十三元七角五，交通銀行交月底對期六萬元，價九百九十四元六角二分五，場外收交不在內，錢業收盤，折息已如上述，雙銅元兌現洋六千四百文，較上日跌四十文，申鈔換洋每千補水六元四角，跌二角，申電匯九百九十三元七角五，二十一日無市，較二十日小三角，申對期「二十五」九百九十四元二角五，「月底」九百九十四元七角五，均平。

▲關金下跌二厘

江漢關公告：每金單位合洋一元九角七分八厘，較上日跌二厘。

▲金飾下降一元

金業對牌：每兩收進，浙幫[illegible]，售出，浙幫[illegible]。

市價

十一月廿二日

銀錢市

現洋	六錢九分四厘	
申匯	二十五日對期	九百九十四元二角五分
又	三十日對期	九百九十四元七角五分
電匯	九百九十三元七角五分	
折息	每天	三角八分
現洋換雙銅元	六千四百文	

全市

浙幫赤金收進	一〇〇，〇〇〇
浙幫赤金售出	一〇八，〇〇〇
顧幫赤金售出	一〇七，〇〇〇

證券

一期市政	收盤	九一，〇〇
一期善後	開盤	七七，〇〇
又	收盤	七七，〇〇
二期善後	收盤	八五，〇〇
六厘金融	開盤	六三，四〇
又	收盤	六三，〇〇
河南善後	收盤	七七，〇〇

穀米市

湖南早穀	三，八八〇
又　粒穀	四，一〇〇
又　早齊米	七，四〇〇
又　粒齊米	七，七〇〇
又　寸齊米	七，八〇〇
又　上庄元熟米	八，二〇〇
又　中庄元熟米	七，六〇〇
又　雙碾米	八，二〇〇
又　早機米	八，六〇〇
又　晚機米	九，三〇〇
又　機油米	九，八〇〇
又　上庄糯米	一一，一〇〇
又　中庄糯米	一〇，八〇〇
又　糯齊米	八，八〇〇
石牌齊米	六，七〇〇
洋梓齊米	六，九〇〇
皂市齊米	六，二〇〇
府河齊米	六，一〇〇
沙洋齊米	六，八〇〇
孝感齊米	六，六〇〇
沙洋元熟米	七，五〇〇
朱河早穀	三，五〇〇
又　粒穀	三，九〇〇
又　青粘穀	三，五〇〇
皂市穀	三，四〇〇
孝感穀	三，三〇〇

機米市

天字米	一一，六〇〇
地字米	一一，二〇〇
日字米	一〇，八〇〇
月字米	一〇，四〇〇
元字米	一〇，〇〇〇
亨字米	九，六〇〇
利字米	九，二〇〇
貞字米	八，八〇〇
回粹米	七，〇〇〇
中粹米	六，〇〇〇
細粹米	四，八〇〇
糙粹米	四，〇〇〇
稜子	一，八〇〇

▲本省各埠匯率

宜昌「常匯」一千零零三元，「信匯」一千零零二元五角，沙市「常匯」一千零零三元，「信匯」一千零零三元，武穴「常匯」一千零零三元，「信匯」一千零零二元五角，老河口「常匯」一千零三十五元，「信匯」一千零三十元。

▲申折津匯均漲

上海折息二角五，較上日漲一分，天津匯申九百九十一元九角，漲一元五角。

▲四川各地匯率

重慶八百六十元，萬縣「鈔洋」九百元，「現洋」九百五十元，成都九百六十元。

雜糧市

塘河小麥	三，七〇〇
孝感小麥	三，四五〇
榨豆	三，七四〇
白豌	三，四〇〇
蠶豆	三，九五〇
透青	三，四五〇
白蔴	七，六〇〇
黑蔴	六，六〇〇
高粱	三，八〇〇
車豆	四，三二〇
車黃蔴	七，九〇〇
車高粱	三，八〇〇

附註：以上雜糧市價小麥總以百斤計算芝蔴高粱兩種概由制子折合其餘種類則以每石計之

油市

車蔴油		一三，六〇〇
邵蔴油		一三，四〇〇
機豆油		一二，〇〇〇
機棉油		一二，四〇〇
籽油		八，八〇〇
廳生油		一三，〇〇〇
桐油	銀兩	一七，四〇〇
支桐	銀兩	一七，〇〇〇

煤油市

老牌廳油	八，七五
鷹牌廳油	八，五五
又　散油	七，八〇
僧帽廳油	八，五五
鐵錨廳油	八，五五
鐵錨散油	七，八〇
紅星廳油	八，七五
幸福廳油	八，五五

漢券倍極清淡

成交二千票面　市價互有伸縮

漢市證券公會之現貨交易，經昨(二十二)日開盤後，做各債券價格較前日互有伸縮，計二善升七角，六厘金融降一角，僅一市，一善，河南善後均屬平穩，其他各項債券，概未見市，是日場中交易倍極清淡，結果成交二千票面，茲將行市如次，計一期市政九十一元，一期善後七十七元，二期善後八十五元，六厘金融六十三元三角，河南善後七十七元，(票面百元)。

外匯

漢口郵政管理局儲金匯業局國外匯率表

卅三年十一月二十二日

金鎊	一五·一一八
美金	三·〇二五
加拿大金元	三·一一九
法郎	〇·二〇〇
披阿司脫	二·〇三〇
比金	〇·七〇七
港幣	一·二四五
拾塔客司	一·二四二
星加坡洋	一·七七八
盾(南洋荷屬)	二·〇五四
盧布	一·一四〇
日金	〇·八八三

輪船進出口

二十三年十一月二十三日

進口

船名	公司名	由何處來	停泊碼頭
江華	招商	上海	招商碼頭
湘和	怡和	上海	二碼頭

出口

船名	公司名	開往何處	時間	起椗碼頭
江大	招商	上海	晚八時	招商碼頭
甯紹	甯紹	上海	晚九時	馬王廟碼頭
長沙	太古	上海	晚九時	一碼頭
德和	怡和	上海	晚九時	二碼頭
寶和	怡和	上海	中午	二碼頭
民生	民生	重慶	早十時	美最時碼頭

符號作廢

日昨失落軍政部武昌製革廠職工第七十號符號一枚拾者作廢特此聲明　朱家斌啓

漢口萬元利湘產銷售

精製棉絮捲花

五湖安什紫辣鮮湖菲湘鴨
香南化景油楓味南湯菲潭絨
豆跑清素嫩香菌毛編雨蓆被
豉乎茶菜薑油筆爆傘油褥

地址：特三區湖北街慎源里　電話三七六

雙妹(潤)膚玫瑰蜜

雙妹(老)牌雪花膏

西人接吻。所以示親愛也。本品中外馳名。功能令肌膚幼滑兩頰香豔。防止折裂斑點凍瘡等患。冬令尤不可不備。

雙妹(秘)製陣陣香

雙妹雪花膏。行銷以來。高尚士女。莫不知之其爲中國之始創者。亦莫不知其爲嫩面美顏之特效者也。

雙妹千日香。久已膾炙人口。而雙妹陣陣香。尤能風行天下。既是老牌。復係國貨。其優妙處。又何須贅言。

▲總發行漢口中山大馬路(自動電話二一二一七號)

廣生行有限公司啓

中法儲蓄會（中國有限公司）十一月份第194次開獎電碼通告

[illegible]

漢口總分會啓

湖北郵政管理局封發各處平常郵件時刻表　十一月二十三日

郵件經由地點	封發時間
（輪船郵路）	
長江上游至重慶（大輪）	頭次上午十點　末次下午四點三十分
長江下游至上海（大輪）	頭次下午七點　末次下午八點三十分
長江上游至新堤（小輪）	下午八點
長江下游至黃石港（小輪）	下午八點
襄河上游至岳家口（小輪）	下午九點
（火車郵路）	
平漢鐵路沿途	頭次下午八點　末次下午九點
粵漢鐵路沿途	頭次上午十一點三十分　末次下午九點
（汽車郵路）	
漢宜路沿途	下午八點三十分
漢鄂東路沿途	下午八點三十分
（航空郵路）	
滬漢綫沿途	頭次上午六點　末次下午九點
漢渝綫沿途	頭次下午六點　末次午[illegible]點
平粵綫沿途	午[illegible]點

附註：掛號郵件提前一小時封發本表限於篇幅不及備載欲知詳細情形隨時可向本管理局詢問

先施麗霜

潤膚美容　銷除雀斑　高貴香品　百貨商店　均有代售

漢口總經理誠信號　前花樓粵華坊　電話二一二三四五號

先施牙膏

價廉物美　常用刷牙　保無牙患

特等銀耳寄售

茲有特等雪白銀耳一批廉價出售定價每兩四元五角半斤三十四元一斤六十四元一次買至二斤以上者還可從廉欲買者請至特三區湖南街咸安坊德永里十三號接洽此啓

姑嫂丸　治婦女經期腹痛　赤白帶痛　不育等症

狗腰健腎丸　治男子　腎部虛弱　腰膝酸軟等症

省港天壽堂藥行

中外各埠藥房商店均有代理

漢口代理　中山路　中德大藥房

彭仲儀牙科

本醫局向在江漢路滋美樓上設立十有餘年現已遷至本鎮流通巷正街屈臣氏大藥房內服常應診患牙者祈留意焉

▲時間　上午十時至下午四時　星期日下午停診

(自動電話第三一三〇一號)

喜信　遺精！肺癆！都來歸我！

茲承馬來華僑翁志華君觀於肺癆遺精患者日衆國內諸醫束手苦無良藥以拯救該慨捐巨資特向波斯名醫VRNCKOW購來大批治理遺精肺癆二種原料先將僅求得萬國醫學會確切證實當屬本社化在華發行定名曰(青年保命液)奇特確藥(肺癆藥)一面徵集患者一一試用服後謝函疊積千百數計足見二藥功效[illegible]

漢口代理處中山路水塔對面海國春大藥房

慎大證券股票公司

本公司買賣股票公債及平漢鐵路支付券並代客直接向上海交易所買賣期貨公債兼辦大小抵押放款承蒙惠顧無不克盡其責以副雅意

地址特三區江漢路怡廉里三號　電話二三七八三

國民政府全國註冊局註冊

中國精益眼鏡公司

諸君注意

購配眼鏡之良機

本公司今由美國運到各種鏡架鏡片。式樣新穎。品質精美。迄以服務社會。優待顧客起見。不惜巨大犧牲。定價特別低廉。且敝公司對於驗光之準確。配鏡之舒適。早爲中外人士。交口稱譽。殊非其他一般擅吹無能者所及也。諸君欲購價廉物美。光線準確。真能有保護目光之眼鏡者。幸勿失此良好機會。請駕臨敝公司一試。方知言之不謬也。任憑比較以昭信實

各種紅金白金離鼻新穎鏡架一律減低出售

特訂犧牲品四種列右

玳瑁舒耳架吒力克老光鏡每副實洋一元五角正

玳瑁舒耳架國產水晶平光鏡每副實洋二元正

新式玳瑁離鼻架各種顏色平光鏡每副實洋二元正

德國藏金架克羅克司平光鏡每副實洋四元正

其餘花式繁多不克細載

漢口支店地址江漢路二〇三號　電話第二三七一七號

國民政府工商部商標局註冊

美容妙品　有改造面貌之特殊效能

內服玉容丸 [illegible]

消黑美容素 [illegible]

雀斑藥水　雀斑生於顏面婦女尤多不論男女面有斑點減色財運子嗣均有關礙交際方面種種不宜如不療治並能傳播滿面經克利氏發明此藥經驗如神每斑用此藥水一次限六七天即能退除愈後無肥根永不復發每瓶定價二元

酒刺藥水　酒刺生於面部又名面皰男子多色熱粒細尖稍有痛癢內濃白汁此症於流年財運均有關礙且有種種不宜將此藥搽上數次定能治癒每瓶一元

生毛髮藥　此藥能生髮鬚功效神速凡病重生無論瘡疤患後產後血虛血枯禿去之髮速能養毛孔黃白轉黑短者能長且保永無脫髮之處患者一試方知每瓶一元

化鬍拔毛藥　此藥能除毫毛鬍鬚或眉毛濃厚如以此藥搽上數分鐘即可化盡誠化鬍拔毛唯一靈藥也用法另詳仿單定價每瓶一元

腋臭藥水　腋下狐臭俗名豬狗臭遇熱汗出其臭更甚且能傳染兒女於夫婦愛情社會交際方面亦不相宜重者腋毛必黃而有垢若將此藥搽上則黃毛轉黑臭垢立除愈後永不復發每瓶一元雙料二元

外埠函購寄費加一雲貴川邊界照郵章加倍

上海大和公司發行　漢口中山路海國春大藥房總經理

第一五一六號

稿例

一，本欄徵稿標準如下：甲，副旨正大，不發牢騷，不反動，不攻訐私人。乙，內容充實：空洞無物者不取：拖沓不清者不取。丙，篇幅精短：五百字以內者，優先發表；兩千字左右者換次發表；兩千字以上者，除特約之長篇外，槪從割愛。

二，本欄文字，不拘性質。惟特別歡迎觀察深刻，趣味雋永之評論文字。

三，來稿槪不退回。請勿附郵票信封。查詢稿件槪不答覆。

四，來稿概請加蓋私章，（一章）無章者以抑酬論。

五，稿酬按月結算，發酬時在本欄通知。憑寄稿原章領取。

說當店

費伽

大慨住在都市上的人，除非他是有幾個錢的資產階級，恐怕進當店該是人人所免不了的吧？尤其做小本生意的與學生，進當店好像他們的家常便飯，只要一有困難，就馬上會記起箱子裏的幾件衣服，或是一些手鐲之類的東西，看可以當幾個錢不？尤其是小本生意與工人階級的人，進當店的情形比較起學生更苦！他們正希望在這裏去解決他們一家大小幾口的晚飯問題，當你常常在當店裏看見那些拿了一籃布短褂子，要多當一毛錢而不可得的那種悽然的面孔，眞恨不得把當店裏的伙計抓出來痛揍一頓，或者是把自已的錢也分一部分給他。但當你想到這也是最後的一件衣服的時候，也就不覺的想起「還是不管閒事爲好」來了。

在漂亮的人，他們是不大進當店的，進當店就是有失面子，所以只是不要面子的窮人，才是這樣不管三七二十一的碰命的走進當店去，常常爲了要希望多當一兩角小洋跑上一二十家也不算奇，他們不是不曉得多當是要多贖的而且這種高利，平常小票子，總是十天算一月的，利錢又是三分，這樣，只不到一年工夫就是一個對本，但是爲了晚飯，爲了祖母的病，爲了兒子的冬衣，你有什麼辦法不把你的東西送進當店去，來解決你目前的問題呢。

在上海的當店可分爲幾種，一種是廣東潮州人開的，還有就是蘇州人開的，本地人或是別處人開的也有，不過總還是第一二兩地方的人開的頂多，尤其是第一種，差不多占了十分之七八，這潮州當店名稱也有幾種，有所謂押或是質的，對於利息也頂要得利害，普通人叫潮州當店爲老虎當，如此也就可以想見其狠了！而且期限也特別短，大慨都只六個月就滿期，這樣簡直同搶沒有兩樣，蘇州人開的比較略好一點，期限也也有十八月。利息也比較輕。

開始第一兩次進當店，的確頗難以爲情的，但是慢慢的慣了，不但不覺得有什麼難爲情，簡直對於當東西的技術也很純熟了，尤其對於判斷價錢，簡直很少有多大的出入的，而我尤其有好了一個這末樣的習慣，一有不要的東西，不管它怎樣就把它送進當店裏去，像初進當店的那種情感自然完全沒有了，而且常幫人家去進當店。不過當店裏看見那些爭幾個銅板，和一手提着小菜的小孩子，也就不由你不想起一幅失業窮工人的家庭圖來，他們是怎樣的在等待着小孩子的歸來，給他們帶回去他們所需要的，也許他的爺爺，脫了身上的棉衣，自己不能出來，這些問題，眞叫你想下去，許多社會問題，都活現在間小小的當店裏頭。使你見了，不覺得有些胆寒！

晨興漫寫

白夫

夜來的風，越括越大起來了，連日的雨，大一陣，小一陣，落得個人心中悶悶，寒氣似乎添了幾分，穿單夾袍子竟耐不住，晚上風起後，烏黑的天空，也被吹出了一線白光，這分明是冬天的氣候的轉變將晴的預兆。

[illegible]天亮，已可以[illegible]

果然是一片青石樣的，個人睡着一個床，腳有點冷氣，還早就把我凍醒，示甘還睡在床上沒有翻身，他是要到學校裏去聽課的，所以我把他喊醒，他大約在六點半鐘就去了，剩下我一個人在一間沒有擺着什麼東西很空洞的房子裏，[illegible]生活的一切人們[illegible]稀少聽得，尤其是在這個寂寞的街子中，高潔的天宙，沉靜的空間，與我這單調的心情交識而成爲一個立體的混合的圖形，可是這種美妙的境界，竟使我的呼吸輕微身子不想彈動，一直到時鐘報了十下，我才扶着孤弱的會受人生的駭濤的影子起身，但空氣是噴囂的混亂喧嘩的，一變故曉時的太清之境，累千累萬之生物在浮動。

洗漱畢，於是我照例又將弄早餐，煤灶還沒有掩火，卅分鐘後，可算是把飯煮熟了，弄些蘿蔔蒜子之類，煮菜比燒飯不同，須得站在鍋邊等候着，菜沒有煮過五分鐘，蒸氣就同霧樣的迷漫了全廚房，透過水蒸氣層我忽然看見廚房門口站着一個約莫二十多歲的青年，衣衫襤褸地很單薄，而色黃裏多黑，頭髮好似兩個月不曾剃過，一望而知是ㄏ個乞丐，他祇是口中喃喃地，聲音微弱而又似乎是羞澀，我仔細的聽去，才知道是想討件夾衣穿，沒有旅費回家。飯雖然可以討得，不能落火舖，可到附近廟寺里去宿，所欠缺的是一件衣服，抵禦無情的寒冷，這是他回家的方法，可是，天哪，我那能够作一個施主，我的身上一件綿衣，爱上兩個星期了，本想把綿衣當得再寒冷的天氣裏穿，但瘦弱的身子終竟抵不住，就是這一件，僅僅一件，假如我施給他，不是我就變了他，這從井救人的辦法是不可能的，這問題我是不能解決的；我勸他向闊人們去討，因爲他們才够施主資格，但是，我知道，他們（闊人）雖則有綿袍輕裘幾十襲，仍肯放在箱子裏把虫吃，不願給凍得要命的窮人，這是窮人和闊人的有仇一個小小綫因。

把熱滾滾的菜用瓢番了幾下，隨即放下蓋去，熱氣比以前增加了十倍，我想這或許可以當一[illegible]知道他竟與[illegible]心理分析去想，他或許是慕羨我鍋菜站着仍然不動，最後我聽得浩音是我的鄰縣樣的，於是我他：

你是「武漢」？於是我問他

「是的」。

「那一鄉」？

「石頭橋的」。

「你怎麼不去找同鄉會幫助你」？

「沒有面子！一句話說不出」！

「那有麼關係．」

「含得一句話不好說」！

這時候，我的菜已經熟了，我不顧他經自上樓去！祇是歎想着：「一句話不好說：或許是遭難莫尋親」嗎？當然哪，他結果是帶着失望的神氣走了。

朋友！從今後

郭筱舫

朋友，我沒有工夫，
淺工夫和你們鬥智，弄巧，一塊兒撕纏，
那葡萄美酒．那大號雪茄烟，
那笑靨，那蜜語，一切我都厭倦．

按你們，我應當把只錦線再爲抽牽，
互相裝一些驕矜的場面．
但，但生命拖着急遽的步子，
我更有我的田園．

朋友，請吧．
我沒有工夫，
我不閑，從今後
別再撕纏！別再——

藝居閒拾

合人

（十）

烟在另外的意義上，對於人底思念是有很大的力量。當銀白而纖以烟在你底眼前繚繞地飄動着，你可想到任何抑鬱底事的深處和任何歡樂底極地。很多的思想實家著作家差不多大都以煙來增加更加強他們底思考。

（十一）

世上很多的事情常是從相反對的地方產生的。歡樂底事並不一定是由歡樂底根基中生，並且不很少的是發生在悲愁底中間，同樣，悲愁底事或許是由歡樂底事中得來，蒨日歐洲有一位文學家名梧巴（Coo- Por）底，他底最滑稽的詩，常在他最陰愁苦痛的時候寫出。

新秋的一夜（七）

李緯邦

她簡直憂形於色，老蔡，靜枝的思想，是和我們站在一條戰線上，她由愛我而痛愛我們的祖國，爲我們中國一喜一憂，雖然無補於大局，但她那顆潔白而光明的赤心，確使我們心折，因爲如此，怎叫我不感激她，愛戀她呢？更何況我向來是不恨人家侮辱我個人，只痛恨外人侮辱我們的祖國，所以我常常對靜枝說：「與其說我愛你，甯可說我是感激你，」朋友，在日本這多年，我們從日本人口裏，除了靜枝她一人而外，有誰講過中國半句好話，不罵中國？但話又說回來，現在的中國，本來，確實也無半點好的現象，可以讓外國人瞧瞧看看，我爲酷愛祖國，所以非常慚愧現在在中國全土活躍着的自戰的賣國式之政權，恰恰，因有他們亂臣賊子之故，把那好的一個堂堂大國，鬧得四分五裂，好像永遠不可收拾的了，一邱之貉的總評，朋友，叫我怎肯甘受」

張士奇一氣說到這裏，揚着眉頭，絕望似的溜出幾聲酸辛的嘆息，眼釘在我這臥室的粉牆上懸着的中國彊域圖，他臉上收着源源而來的兩行熱淚，反射出亮晶晶的刺人的尖銳的光。

請領稿費

（一）

子雨，柴萋，余何之，劉少鳴，扶眺，闖診，綺良，三流兒，周子，胡受之，管閒事，白次，惜光，蕭宋，邵野西，小草，芭蕉，幾何，珊子，秋一，古公，方代，聶靜霖，錄葆昂，張鈍湘，鬱陶，唯唯，路天撫，摩西，僞云，銀步，王紫萍，志香，馨，韓漪，者，許逸，伍任，楊宗誠，心，舒嘯，張葆貞，白茶，斐梯，夫，李家斌，恆，金弓輪曲，施施，致君，浪萍，之若，諸位先生大鑒：上月份辱承賜稿，毋任感荷，謹略備薄酬，並請攜帶原章，自即日起至月底止親臨本社會計處領取爲荷！

（二）

金工，川，萍，彭有贄，伽，雯卿，諸位先生賜鑒：上月份辱承賜稿，毋任感荷，謹略備薄酬，由本社會計處直接匯奉，乞即查收爲感！

屠沽列傳（卅三）

版權所有 不准轉載

張恨水

第二回　肆巧舌售米鬥機鋒　宿深心抱杯結朋友

掌心裏搖了幾搖，然後又復傾到右掌手心裏來。田發義斜站在一邊，背了手在身後道：你就看罷，粒粒米都是銀芽一樣。沒有一粒碎米。徐大德，將托米的手掌，顛了兩顛，笑道：你就說得那樣乾淨，一粒兩粒總也難免的。田發義道：那不過是雙方這樣的說，豈能夠一粒碎米沒有？徐大德頭一昂，表示他心中愉快之意，因道：卻又來。我們小老板說你該推到有裏去賣，那也是雙方話罷了。終不成，你已經推到了門口的車子，卻叫你推上省去，不但買賣不是那樣作法，顛粒也不會交朋友了。解下來，解下來，先過過稱，或再合斗來量。田發義伸手攔住了道：還沒有講價錢呢。徐大德道：現在都是賣七塊七，你的米熟加兩角錢。不用你開口，我先說了，你看我這人公道不公道？田發義道：再加一角錢如何？[illegible]

河北老井陘礦務局聲明

本鑛老井陘烟煤委託漢口裕豐公司專銷并無二家特此通告

漢口裕豐煤業公司專銷河北老井陘煙煤廣告

本公司承銷老井陘烟煤品質優良熬火耐久其揮發性最適合各項鍋爐之用灰分極少火力尤大所用數量較比他煤減省多矣且貨美價廉實有事半功倍效果向在武漢暨各大商埠暢銷早荷中外各大工廠用戶兵艦輪船一致贊許信用卓著素負盛名際此國難方殷提倡國貨爲當務之急特將此煤大批運漢以供各大廠家暨兵艦輪船用戶需要價值格外克己以副諸君愛國之熱忱無論零躉銷均佣汽車運送極爲利便如蒙惠顧請至本公司面洽無任歡迎（辦事處法租界泰興里外十六號）（電話二二四七七號）（煤棧一特太古中央棧電話二二四七四號）（一設橋口皇經堂電話三三八九三號）

律師徐崇仁受任劉和興和記順清理債權債務通告

茲據當事人劉和興和記順聲稱現因虧折甚鉅不能營業特委任貴律師登告通告清理債權保務俾資結束等情據此茲從本年十一月十日起至月底日止對於劉和興和記順有債權關係者請即在此期內至本市集稼嘴下首保安里內鴻泰棧敝律師事務所登記以期早日結束幸勿遲悞特此登報通告

事務所漢口集稼嘴下首保安里鴻泰棧　武昌西大上街春和里六號

五拾枝裝白金龍香煙改良聽聲明

敬啓者。敝公司所出聽莊白金龍香烟。久蒙各界推許。敝公司殊深感謝。現爲精益求精起見。用洋三十餘萬元。購辦製造烟聽新式機器。將烟聽內空氣抽盡。俾所裝之烟枝。色，香，味，歷久不變。用容諸君惠顧之盛意。惟新聽式樣。較舊聽更爲精緻。誠恐惠顧諸君因式樣略異。致起疑心。更恐有人乘機造謠。指爲僞貨。茲特鄭重聲明緣由。藉免誤會。仰祈鑒察爲荷。

中國南洋兄弟烟草有限公司謹告

冠生園

著名　奶油麵包　鮮菓子醬

每天新鮮出爐　充飢更爲適口

一磅麵包	一角五分
半磅麵包	一角
鮮菓子醬	每瓶三角

可分作十餘次食

一支店中山路　二支店江漢路　武昌支店武昌路

品珍鑽石珍珠號（啓事）

本號始創迄今已屆十有餘年選貨高尙鑲嵌摩登完全具有時代藝術化而貨品定價準確低廉專抱薄利多賣主義用舊收回更有優良兌現辦法且本號銷出鑽翠用舊各件以貨換貨持濺發票仍照原價計算不去絲毫鑲工所以信譽卓著有口皆碑在悠久歷史之中自有品評也

現金收買舊藏鑽翠等物出價比衆從豐

▲地址後花樓交通路中　電話二一五六五號

花柳專科

領求眞實負責醫師　汪濟舟

本局創設最早今於十五年經驗極豐

包治各症　立有包單　限期保好　如不痊愈　不收醫費

梅毒不論新舊用最新混合療法可保斷根

淋濁用電療注射洗滌內服慢性者定期斷根不再發安全均可斷根絕無後患

下疳不論急性慢性硬性軟性者

橫痃未潰者定期收口已潰者特一星期收口患者安全計不痊不取醫費以信譽爲全

地址德國四碼頭口（注意）招牌認明善同醫局

漢口浙甯保和堂參藥號發售眞正山東阿膠

每兩一元逐日九扣每逢朔望八折

地址：總號民生路上　第一支號華清街光裕里　第二支號漢江路

停咳

咳嗽傷肺久則成癆故初起時須服兜安氏補肺聖藥俾可速愈此藥專治咳嗽傷風及病之屬於喉肺者效驗異常味甘美性和平老幼咸宜兜安氏止咳藥片與補肺聖藥功效同惟係藥片使於懷帶

各埠藥房均有出售

上海江西路兜安氏西藥公司啟